Центр банковских услуг №9
по адресу:
г. Гомель, пр. Победы 12Б

Шифр проекта - ДП-2019-ЦБУ-3/1.2

Минск 2019

1. Титульный лист
2. Состав дизайн – проекта
3. Лист согласования
4. Исходный план помещения
5. План демонтажа и установки конструкций
6. Установка стеклянных перегородок. План ремонта помещений
7. Экспликация помещений
8. Зонирование помещения, расстановка мебели
9. Схема расстановки кассового оборудования
10. Точки подключения с расстановкой мебели
11. Точки подключения
12. Точки подключения электронной очереди
13. Размещение светильников с расстановкой мебели
14. Размещение светильников
15. Группы включения. Выключатели света
16. План напольных покрытий
17. План потолков
18. План маяков развёрток и разрезов
19. Развёртки стен
20. Развёртки стеклянных перегородок
21. Кассовый узел
22. План маяков камер визуализаций помещений
23. Визуализация 01-02
24. Визуализация 03-04, 13
25. Визуализация 05-06
26. Визуализация 07-08
27. Визуализация 09-10
28. Визуализация 11-12
29. Цокольный этаж. План работ
30. Сводная таблица по отделке помещений
31.Сводная таблица по отделке помещений
32. Сводная таблица по отделке помещений
33.Сводная таблица по отделке помещений
34. Спецификация мебели
35. Спецификация мебели
36. Спецификация мебели
37. Спецификация мебели
38. Спецификация мебели
39. Спецификация мебели
40. Спецификация мебели
41. Спецификация мебели

						ДП-2019-ЦБУ-3/1.2		
						г.Гомель, пр. Победы 12Б Центр банковских услуг №9		
Изм.	Кол.уч.	Лист	№Док.	Подпись	Дата			
Разраб.		Фесько			25.02	Состав дизайн – проекта	Стадия: ДП	Лист: 2 / Листов: 41
						Центр банковских услуг №9	Беларускі народны банк Belarusky Narodny Bank	

Наименование согласующей службы банка	Отметка согласования/замечания	Отметка об устранении замечаний	Подпись и Ф.И.О. согласующего лица	Дата согласования
1	2	3	4	5
УРБ (управление развития бизнеса)				
УКО (управление кассовых операций)				
УКиИБ (управление корпоративной и информационной безопасности)				
УРиПБИ (управление развития и поддержки банковской инфраструктуры)				
УМ (управление маркетинга)				
УИТ (управление информационных технологий)				
Инженер по пожарной безопасности				

Изм.	Кол.уч.	Лист	№Док.	Подпись	Дата
Разраб.		Фесько			25.02

ДП-2019-ЦБУ-3/1.2

г.Гомель, пр. Победы 12Б
Центр банковских услуг №9

Лист согласования

Стадия	Лист	Листов
ДП	3	41

Центр банковских услуг №9

БЕЛАРУСКІ НАРОДНЫ БАНК
BELARUSKY NARODNY BANK

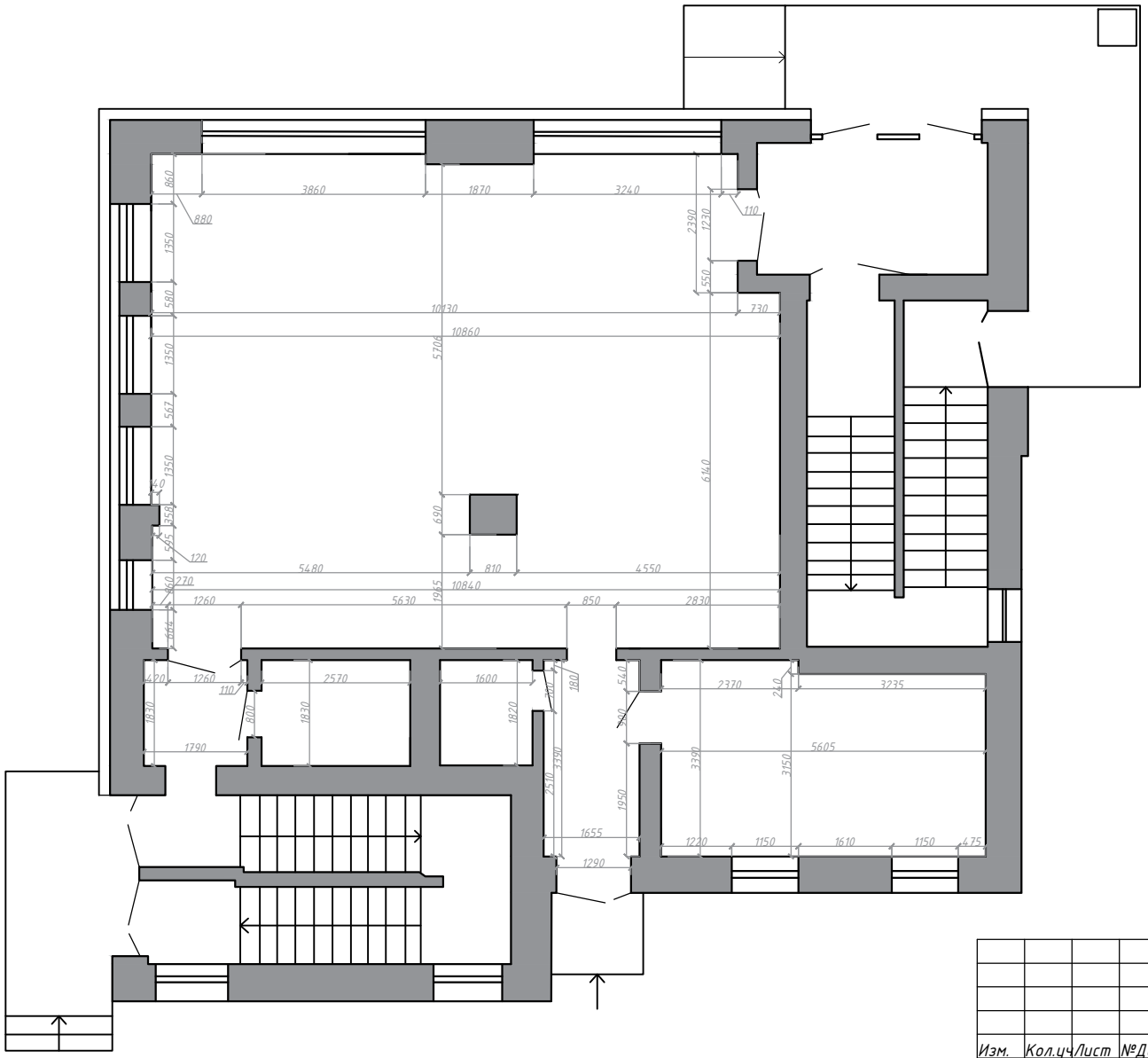

						ДП-2019-ЦБУ-3/1.2	
						г.Гомель, пр. Победы 12Б Центр банковских услуг №9	
Изм.	Кол.уч.	Лист	№Док.	Подпись	Дата		
Разраб.		Фесько			25.02	Исходный план помещения	Стадия: ДП; Лист: 4; Листов: 41
						Центр банковских услуг №9	Беларускі народны банк Belarusky Narodny Bank

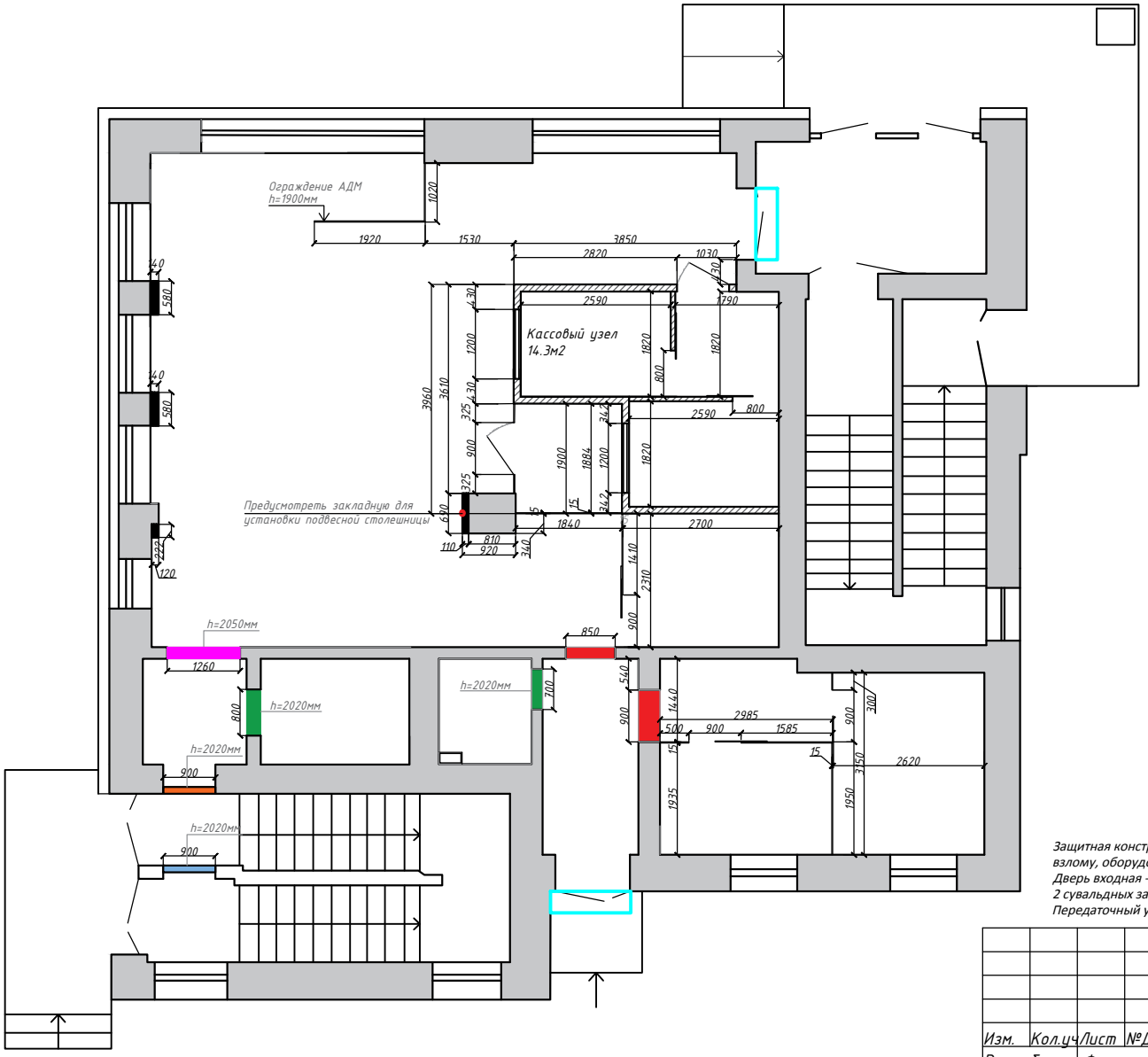

Демонтаж дверей
Всего: 2шт

Дверь из МДФ
700х2020мм
Цвет: белый
Всего: 1шт

Дверь из МДФ
800х2020мм
Цвет: белый
Всего: 1шт

Установка двустворчатой алюминиевой глухой противодымной двери
1260х2050мм
Цвет: белый
Всего: 1шт

Установка металлической двери
Одностворчатая металлическая дверь
900х2020мм
Всего: 1шт

Устройство проёма с последующей установкой металлической двери
900х2020мм
Всего: 1шт

Наращивание несущей колонны и простенков между оконными проёмами
Всего: 6м2

Кассовый узел
14.3м2

Установка ролеты на дверь
Всего: 2шт

Защитная конструкция ПОВ (включая потолок) - по 1 классу стойкости к воздействию стрелкового оружия и классу П2 стойкости ко взлому, оборудованная в соответствии с требованиями СТБ 51.4.01-96;
Дверь входная - металлическая высокопрочная (с пуленепробиваемым смотровым глазком),
2 сувальдных замка, не ниже Д3 стойкости ко взлому и класса не ниже 3б по СТБ 51.4.01 к воздействию стрелкового оружия;
Передаточный узел - соответствующий классу не ниже 1, 1а, 1б по СТБ 51.4.01 к воздействию стрелкового оружия.

Изм.	Кол.уч.	Лист	№Док.	Подпись	Дата
Разраб.		Фесько			25.02

ДП-2019-ЦБУ-3/1.2

г.Гомель, пр. Победы 12Б
Центр банковских услуг №9

План демонтажа и установки конструкций

Стадия	Лист	Листов
ДП	5	41

Центр банковских услуг №9

БЕЛАРУСКІ НАРОДНЫ БАНК
BELARUSKY NARODNY BANK

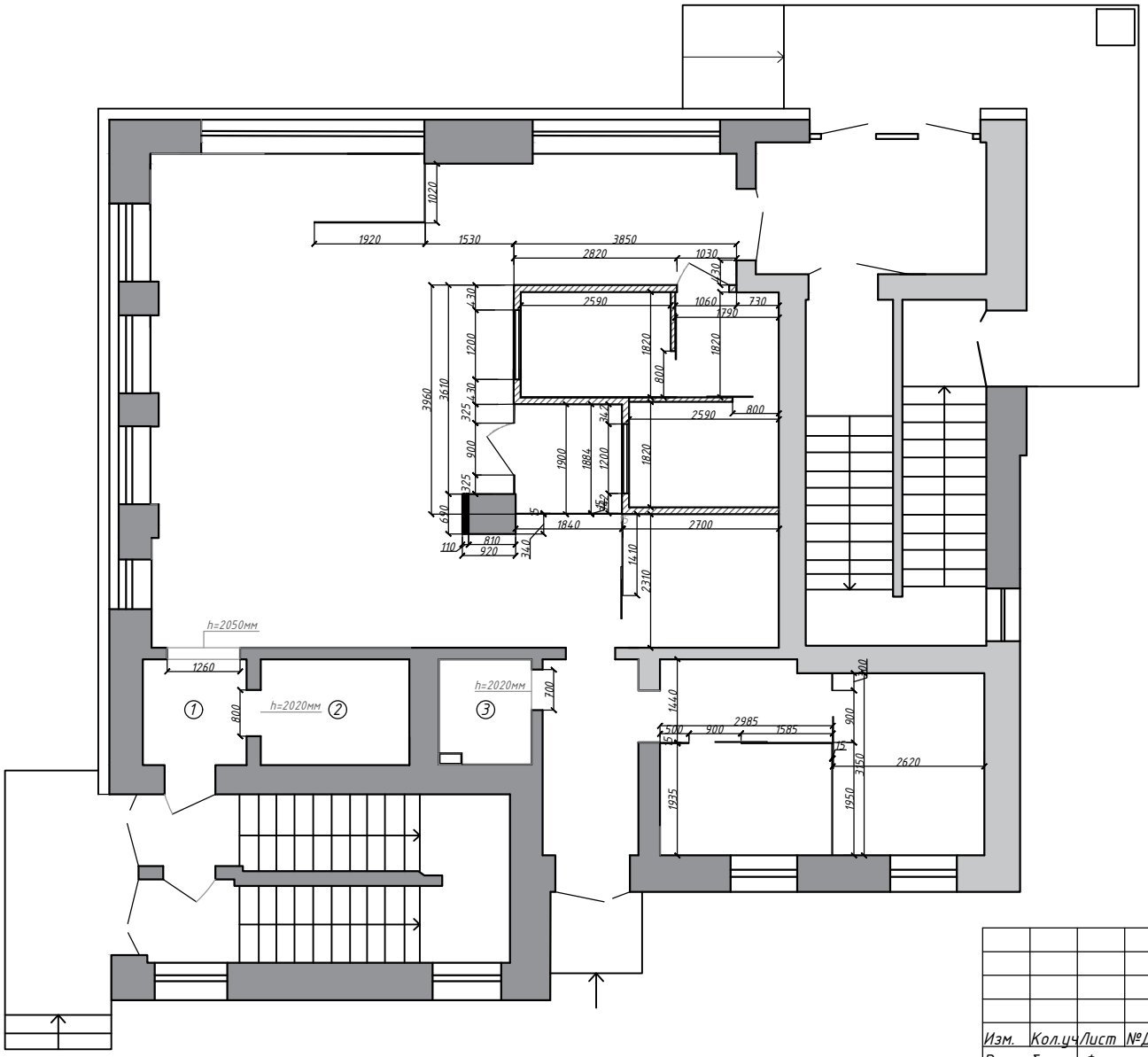

1. Тамбур к аварийному выходу
- Покраска стен краской RAL 9016
- Замена светильника
См. спецификацию
Позиция №39
Всего: 1шт
- Замена одноклавишного выключателя
См. спецификацию
Позиция №36
Всего: 1шт

2. Серверная
- Покраска стен краской RAL 9016
- Замена светильника
См. спецификацию
Позиция №39
Всего: 1шт
- Замена одноклавишного выключателя
См. спецификацию
Позиция №36
Всего: 1шт

3. Санузел
- Установка Г/К потолка с последующей покраской
- Замена светильника
См. спецификацию
Позиция №39
Всего: 2шт
- Замена двухклавишного выключателя
См. спецификацию
Позиция №35
Всего: 1шт
- Установка накопительного водонагревателя на стену
См. спецификацию
Позиция №37
Всего: 1шт

						ДП-2019-ЦБУ-3/1.2		
						г.Гомель, пр. Победы 12Б Центр банковских услуг №9		
Изм.	Кол.уч.	Лист	№Док.	Подпись	Дата	Установка стеклянных перегородок План ремонта помещений	Стадия	Лист	Листов
Разраб.		Фесько			25.02		ДП	6	41
						Центр банковских услуг №9	БЕЛАРУСКІ НАРОДНЫ БАНК BELARUSKY NARODNY BANK		

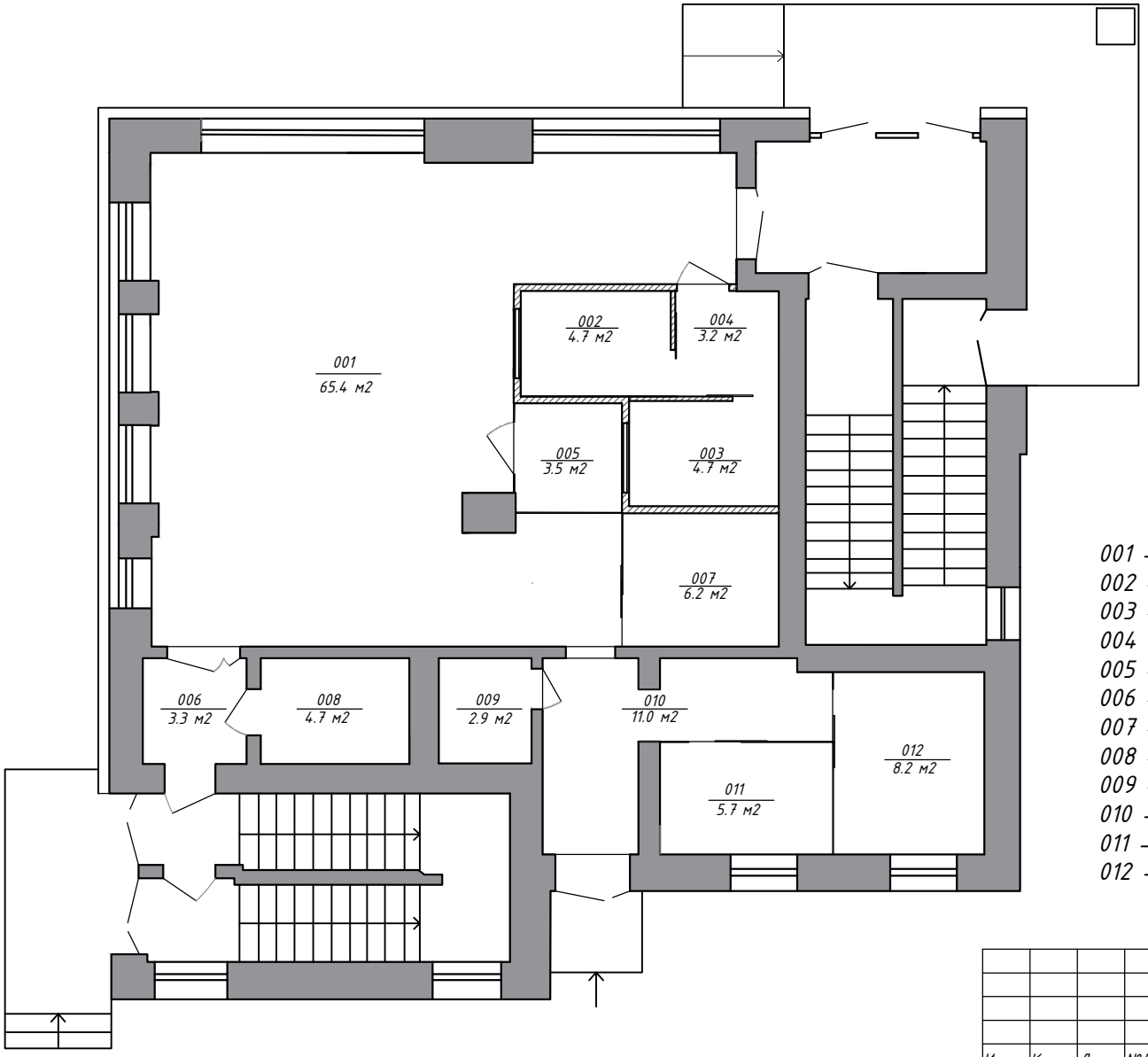

001 – Зона обслуживания юридических и физических лиц
002 – Касса №1
003 – Касса №2
004 – Тамбур №1
005 – Тамбур №2
006 – Тамбур №3
007 – Руководитель ЦБУ
008 – Серверная
009 – Санузел для клиентов
010 – Коридор
011 – Зона переговоров
012 – Зона обслуживания МСБ

Изм.	Кол.уч.	Лист	№Док.	Подпись	Дата
Разраб.		Фесько			25.02

ДП-2019-ЦБУ-3/1.2

г.Гомель, пр. Победы 12Б
Центр банковских услуг №9

Экспликация помещений

Стадия	Лист	Листов
ДП	7	41

Центр банковских услуг №9

БЕЛАРУСКІ НАРОДНЫ БАНК
BELARUSKY NARODNY BANK

№	№п/п	Наименование	Колл-во
1	54	МФУ	1шт
2	114-115	Комод для документов	4шт
3	117	Стол "двойка"	2шт
4	44	Стул для сотрудников	9шт
5	43	Стул для клиентов	13шт
6	55	Кулер для воды	1шт
7	57	АДМ	1шт
7.1	56	АТМ	1шт
7.2		Терминал электронной очереди	1шт
8	109	Стойка для самообслуживания	1шт
9	105	Банкетка с буклетницей	1шт
10	126	Кассовый прилавок	2шт
11	123-124	Стол кассира	2шт
12	110	Шкаф - купе	1шт
13	113	Стеллаж для документов	2шт
14	111	Стол для переговоров	1шт
15	112	Тумба для кофе - машины	1шт
16	107	Диван двухместный	1шт
17	106	Банкетка	1шт
18	108	Стойка для сумок	1шт
19	61	Вешалка для одежды	1шт
20	122	Стеллаж для хранения бытовых принадлежностей	1шт
21	119	Стол рабочий	3шт
22	59	Шкаф МШЛ	1шт

Изм.	Кол.уч.	Лист	№Док.	Подпись	Дата
Разраб.		Фесько			25.02

ДП-2019-ЦБУ-3/1.2

г.Гомель, пр. Победы 12Б
Центр банковских услуг №9

Зонирование помещения
Расстановка мебели

Стадия	Лист	Листов
ДП	8	41

Центр банковских услуг №9

БЕЛАРУСКІ НАРОДНЫ БАНК
BELARUSKY NARODNY BANK

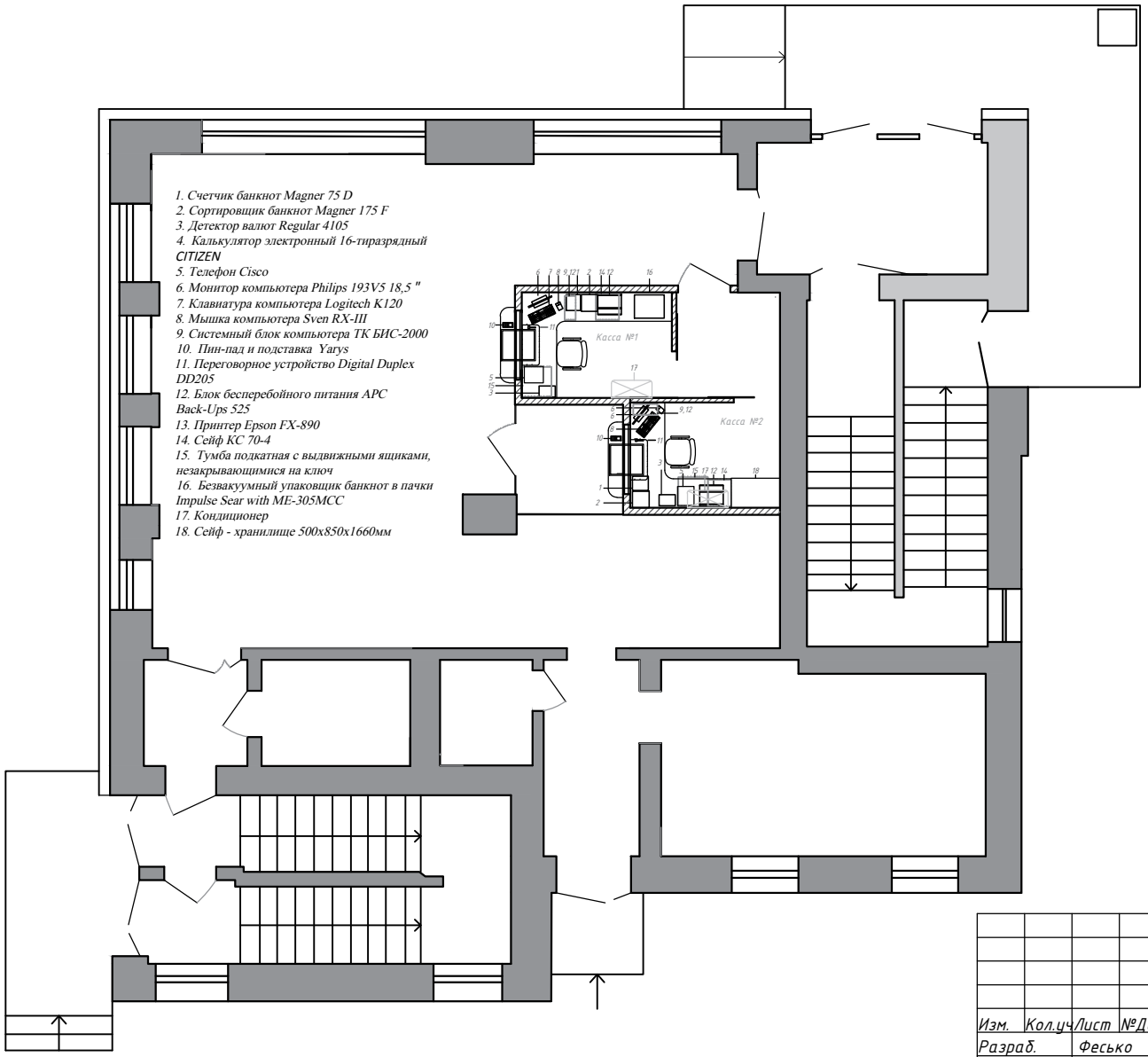

1. Счетчик банкнот Magner 75 D
2. Сортировщик банкнот Magner 175 F
3. Детектор валют Regular 4105
4. Калькулятор электронный 16-тиразрядный CITIZEN
5. Телефон Cisco
6. Монитор компьютера Philips 193V5 18,5 "
7. Клавиатура компьютера Logitech K120
8. Мышка компьютера Sven RX-III
9. Системный блок компьютера ТК БИС-2000
10. Пин-пад и подставка Yarys
11. Переговорное устройство Digital Duplex DD205
12. Блок бесперебойного питания APC Back-Ups 525
13. Принтер Epson FX-890
14. Сейф КС 70-4
15. Тумба подкатная с выдвижными ящиками, незакрывающимися на ключ
16. Безвакуумный упаковщик банкнот в пачки Impulse Sear with ME-305MCC
17. Кондиционер
18. Сейф - хранилище 500x850x1660мм

№п/п123
Касса №1
Стол кассира

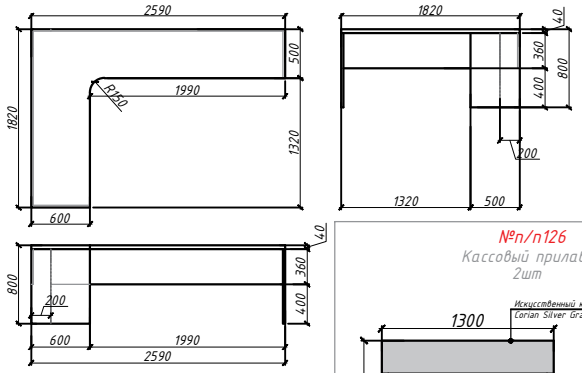

№п/п126
Кассовый прилавок
2шт

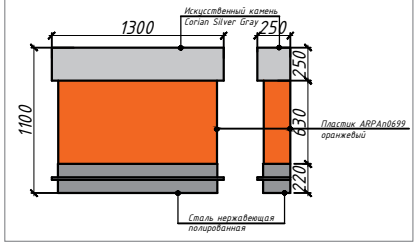

№п/п124
Касса №2
Стол кассира

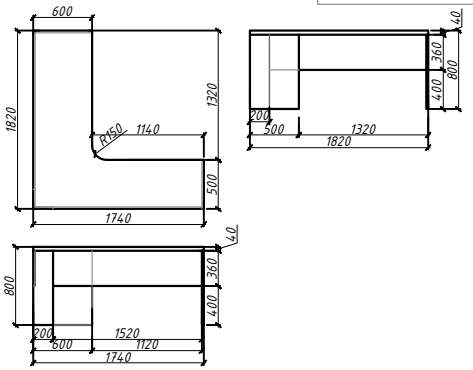

№п/п125
Тумба подкатная
с выдвижными ящиками
2шт

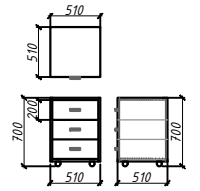

Мебель в кассовый узел изготавливать после снятия фактических размеров конструкции
Материал - ЛДСП серый пепел
Ручки - нержавеющая сталь
*Мастер несёт ответственность за фактические габариты изделия

Изм.	Кол.уч.	Лист	№Док.	Подпись	Дата
Разраб.		Фесько			25.02

ДП-2019-ЦБУ 3/1.2

г.Гомель, пр. Победы 12Б
Центр банковских услуг №9

Схема расстановки кассового оборудования

Стадия	Лист	Листов
ДП	9	41

Центр банковских услуг №9

БЕЛАРУСКІ НАРОДНЫ БАНК
BELARUSKY NARODNY BANK

№п/п	Отображение	Наименование	Колл-во
17		Сплит - система	7шт
		Кондиционер кассетного типа Перенос существующего	1шт
77		Телекоммуникационный напольный шкаф TWT-CBB-37U-6x10 19" 37U 600x1000x1833 мм	1шт
29		Розетка силовая 220V	56шт
28	IT	Розетка компьютерная	30шт
30		Розетка USB	2шт
33		Вентилятор вытяжной	2шт
34		Диффузор приточный	2шт
87		Точка доступа к общественной сети Wi-Fi	3шт
31		Кабель - канал	7м
32		Напольная башенка	5шт

Примечание:
К точкам доступа Wi-Fi протянуть кабель ЛВС

Изм.	Кол.уч.	Лист	№Док.	Подпись	Дата
Разраб.		Фесько			25.02

ДП-2019-ЦБУ-3/1.2

г.Гомель, пр. Победы 12Б
Центр банковских услуг №9

Точки подключения
с расстановкой мебели

Стадия	Лист	Листов
ДП	10	41

Центр банковских услуг №9

БЕЛАРУСКІ НАРОДНЫ БАНК
BELARUSKY NARODNY BANK

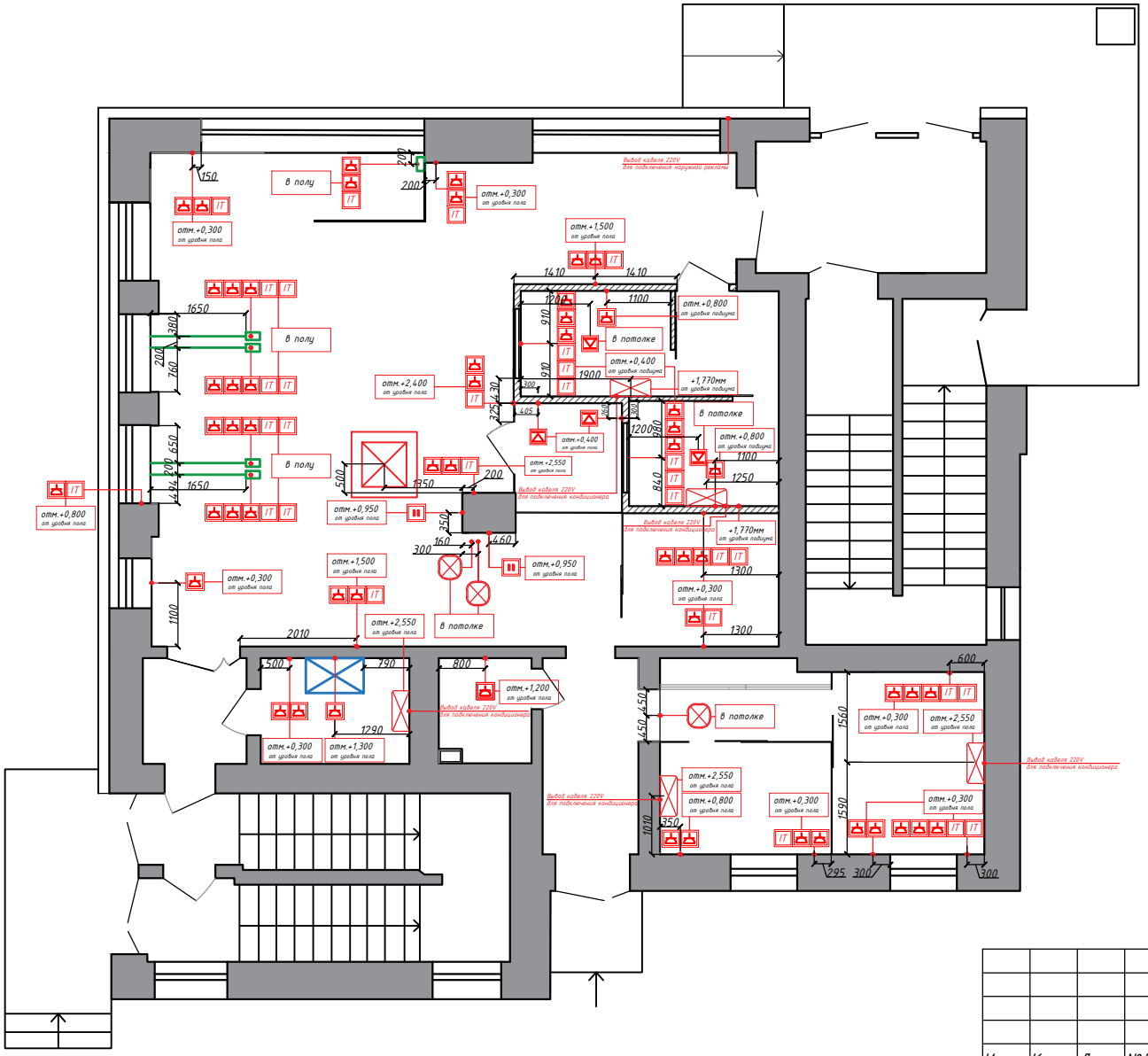

№п/п	Отображение	Наименование	Колл-во
17		Сплит - система	7шт
		Кондиционер кассетного типа Перенос существующего	1шт
77		Телекоммуникационный напольный шкаф TWT-CBB-37U-6x10 19" 37U 600x1000x1833 мм	1шт
29		Розетка силовая 220V	56шт
28	IT	Розетка компьютерная	30шт
30		Розетка USB	2шт
33		Вентилятор вытяжной	2шт
34		Диффузор приточный	2шт
87		Точка доступа к общественной сети Wi-Fi	2шт
31		Кабель - канал	7м
32		Напольная башенка	5шт

Примечания:

За отметку 0,000 принят уровень существующего чистого пола
Размеры указаны по центральной оси оборудования
К точкам доступа Wi-Fi протянуть кабель ЛВС

Изм.	Кол.уч.	Лист	№Док.	Подпись	Дата
Разраб.		Фесько			25.02

ДП-2019-ЦБУ-3/1.2

г.Гомель, пр. Победы 12Б
Центр банковских услуг №9

Точки подключения

Стадия	Лист	Листов
ДП	11	41

Центр банковских услуг №9

БЕЛАРУСКІ НАРОДНЫ БАНК
BELARUSKY NARODNY BANK

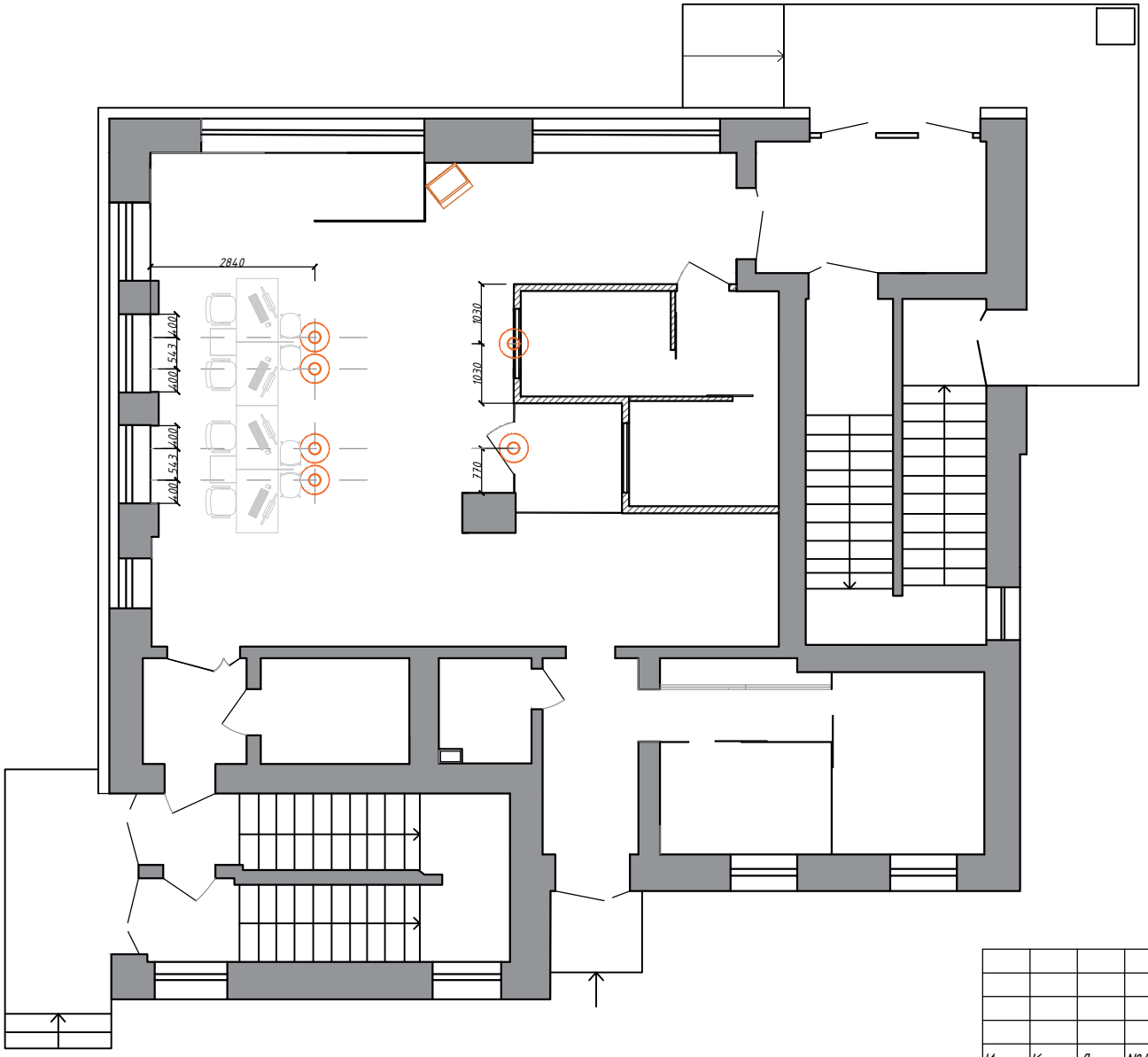

Планшет на подвесах
Всего: 6шт

Терминал электронной очереди
Всего: 1шт

Кронштейн потолочный для планшетов электронной очереди
Материал: нержавеющая сталь
Всего: 6шт

Примечания:
За отметку 0,000 принят уровень существующего чистого пола
Размеры указаны по центральной оси оборудования
Заложить в потолке концы сетевых кабелей для каждого планшета электронной очереди

Изм.	Кол.уч.	Лист	№Док.	Подпись	Дата
Разраб.		Фесько			25.02

ДП-2019-ЦБУ-3/1.2

г.Гомель, пр. Победы 12Б
Центр банковских услуг №9

Точки подключения электронной очереди

Стадия	Лист	Листов
ДП	12	41

Центр банковских услуг №9

БЕЛАРУСКІ НАРОДНЫ БАНК
BELARUSKY NARODNY BANK

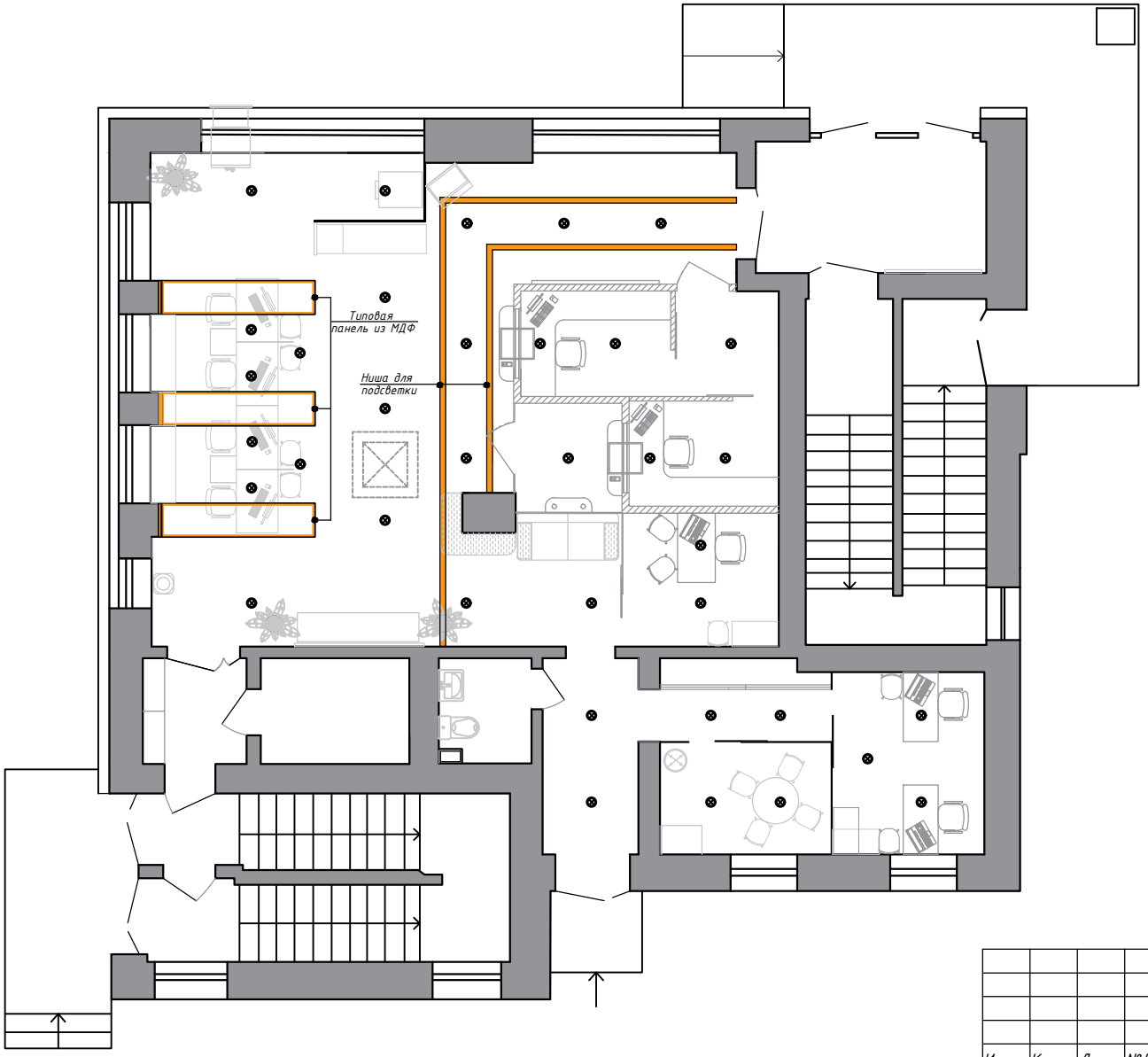

№п/п	Отображение	Наименование	Колл-во
40		Светодиодная лента Цвет свечения - 4500К (нейтральный белый) Согласовать с заказчиком перед установкой) Установку светодиодной ленты в нише произвести по торцам . Подробный чертеж см. лист №17	83м
38		Встраиваемый светильник 4500К Светодиодный светильник MD-190MP-25W White	38шт

Изм.	Кол.уч.	Лист	№Док.	Подпись	Дата
Разраб.		Фесько			25.02

ДП-2019-ЦБУ-3/1.2

г.Гомель, пр. Победы 12Б
Центр банковских услуг №9

Размещение светильников с расстановкой мебели

Стадия	Лист	Листов
ДП	13	41

Центр банковских услуг №9

БЕЛАРУСКІ НАРОДНЫ БАНК
BELARUSKY NARODNY BANK

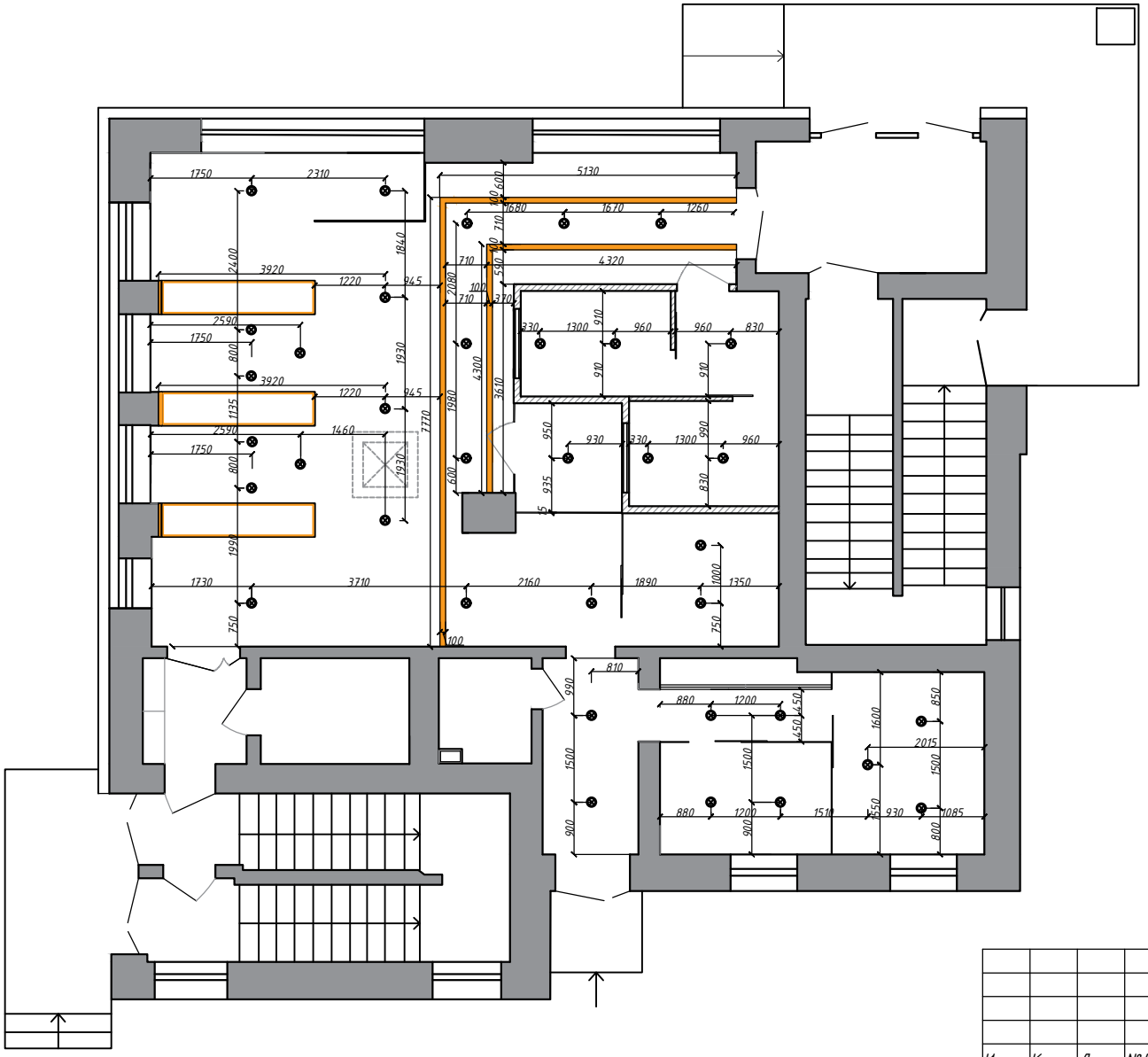

№п/п	Отображение	Наименование	Колл-во
40		Светодиодная лента Цвет свечения - 4500К (нейтральный белый) Согласовать с заказчиком перед установкой) Установку светодиодной ленты в нише произвести по торцам . Подробный чертеж см. лист №17	83м
38		Встраиваемый светильник 4500К Светодиодный светильник MD-190MP-25W White	38шт

Примечания:

За отметку 0,000 принят уровень существующего чистого пола
Размеры указаны по центральной оси оборудования

Изм.	Кол.уч.	Лист	№Док.	Подпись	Дата
Разраб.		Фесько			25.02

ДП-2019-ЦБУ-3/1.2

г.Гомель, пр. Победы 12Б
Центр банковских услуг №9

Размещение светильников

Стадия	Лист	Листов
ДП	14	41

Центр банковских услуг №9

БЕЛАРУСКІ НАРОДНЫ БАНК
BELARUSKY NARODNY BANK

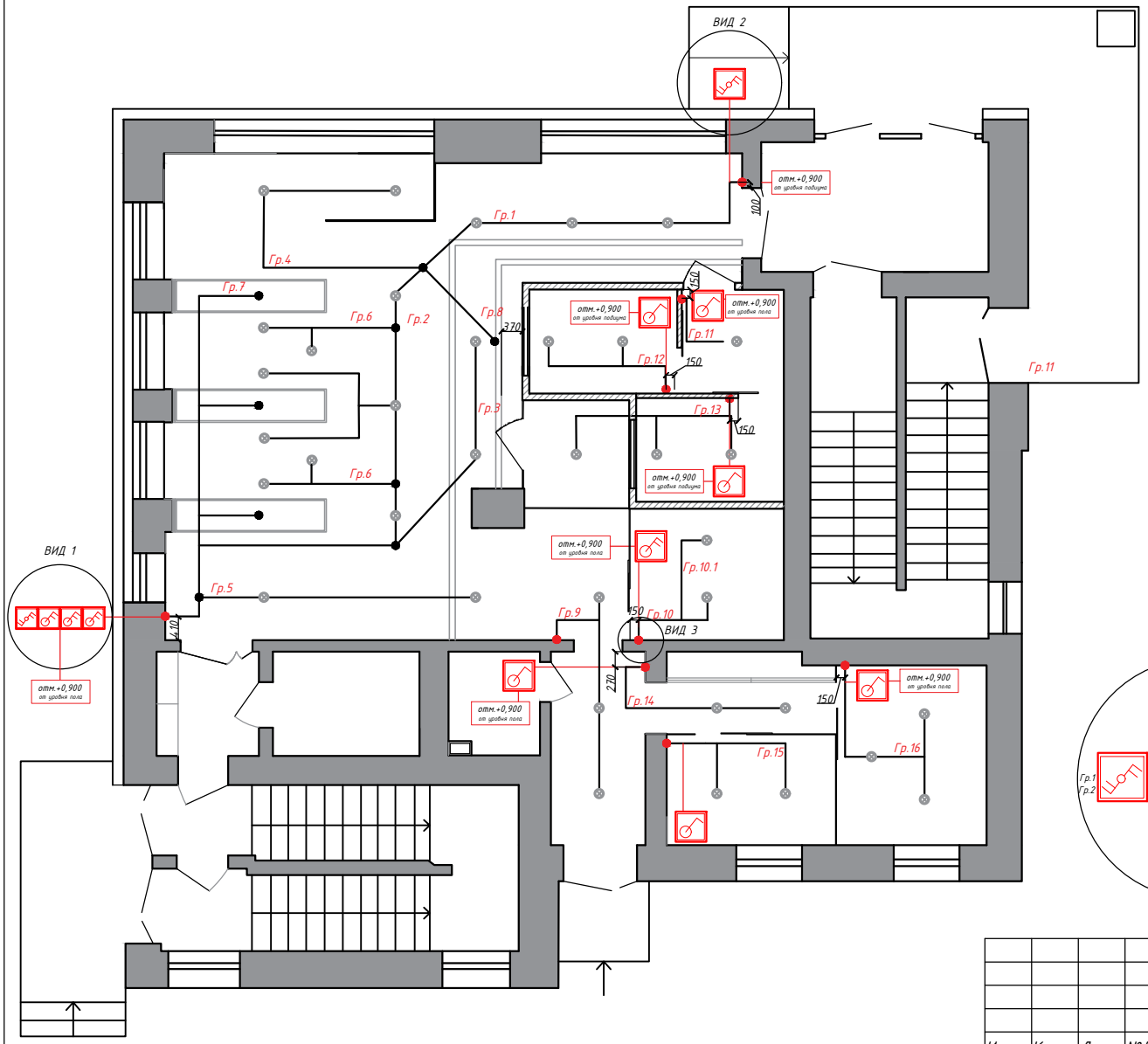

№п/п	Отображение	Наименование	Колл-во
37		Переходной выключатель света	2шт
36		Одноклавишный выключатель света	6шт
35		Двухклавишный выключатель света	4шт

Группы включения
1-16

Группы включения обозначены только для новых точек освещения.

В помещениях, где меняется непосредственно светильник, группы включения остаются неизменными.

Группа 7,8 - включение светодиодной подсветки

ВИД 1

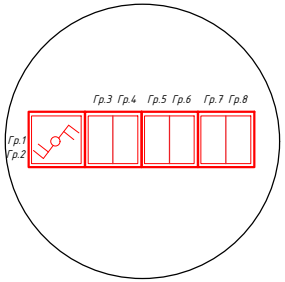

ВИД 2

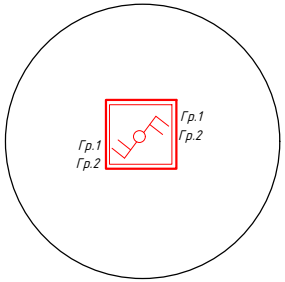

ВИД 3

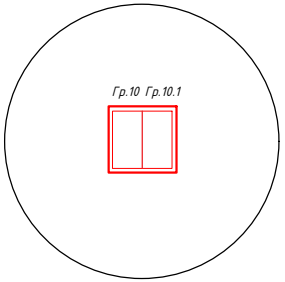

Примечания:

За отметку 0,000 принят уровень существующего чистого пола
Размеры указаны по центральной оси оборудования

Изм.	Кол.уч.	Лист	№Док.	Подпись	Дата
Разраб.		Фесько			25.02

ДП-2019-ЦБУ-3/1.2

г.Гомель, пр. Победы 12Б
Центр банковских услуг №9

Группы включения
Выключатели света

Стадия	Лист	Листов
ДП	15	41

Центр банковских услуг №9

БЕЛАРУСКІ НАРОДНЫ БАНК
BELARUSKY NARODNY BANK

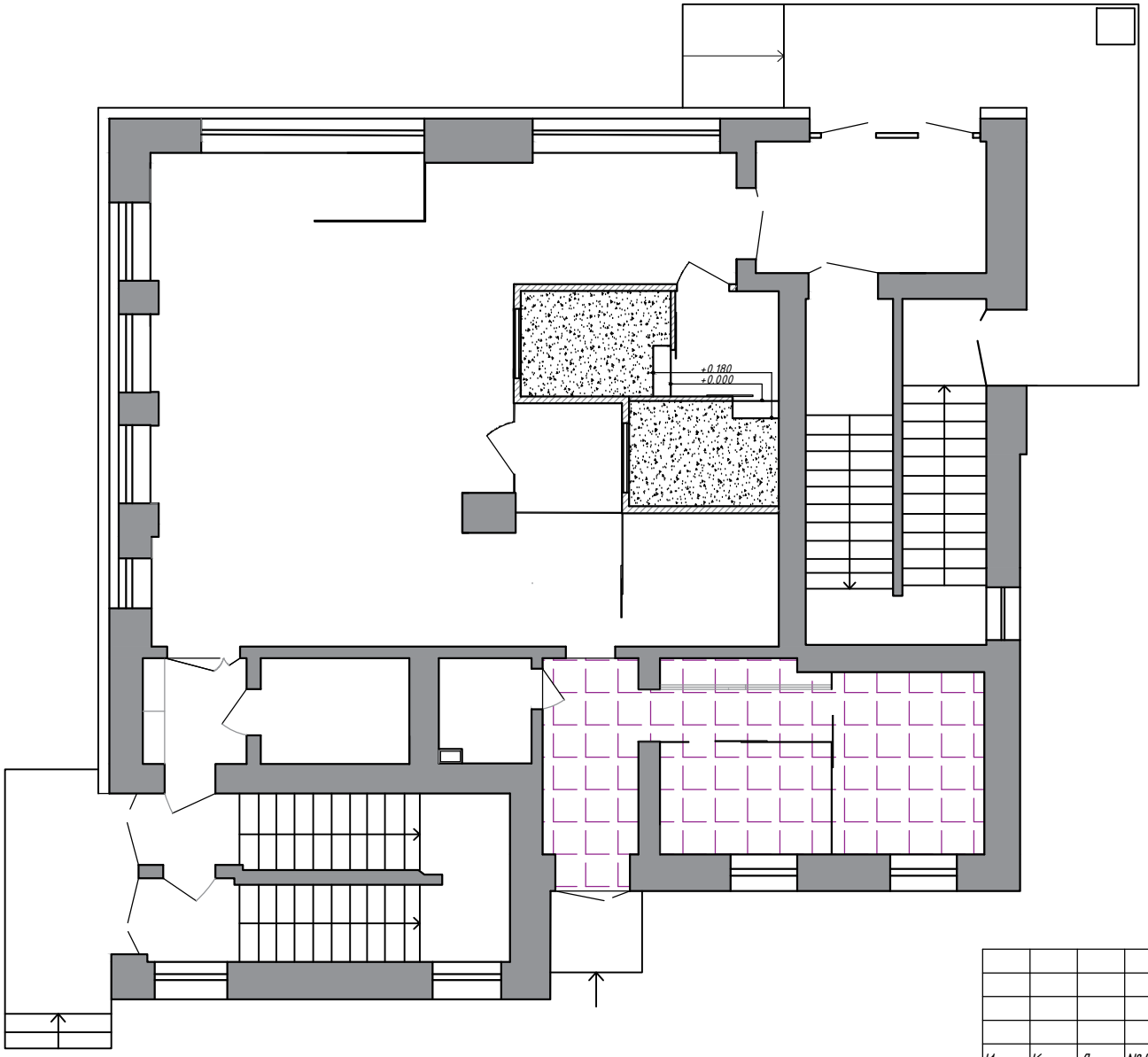

Замена плитки из керамогранита
Всего: 30м2

Установка подиума на деревянном каркасе h= +0,180мм
с дальнейшим покрытием ковролином коротковорсовым
Цвет: серый
Всего: 12м2

Примечания:
За отметку 0,000 принят уровень существующего чистого пола

						ДП-2019-ЦБУ-3/1.2		
						г.Гомель, пр. Победы 12Б Центр банковских услуг №9		
Изм.	Кол.уч.	Лист	№Док.	Подпись	Дата			
Разраб.		Фесько			25.02	План напольных покрытий	Стадия: ДП	Лист: 16 / Листов: 41
						Центр банковских услуг №9	БЕЛАРУСКІ НАРОДНЫ БАНК BELARUSKY NARODNY BANK	

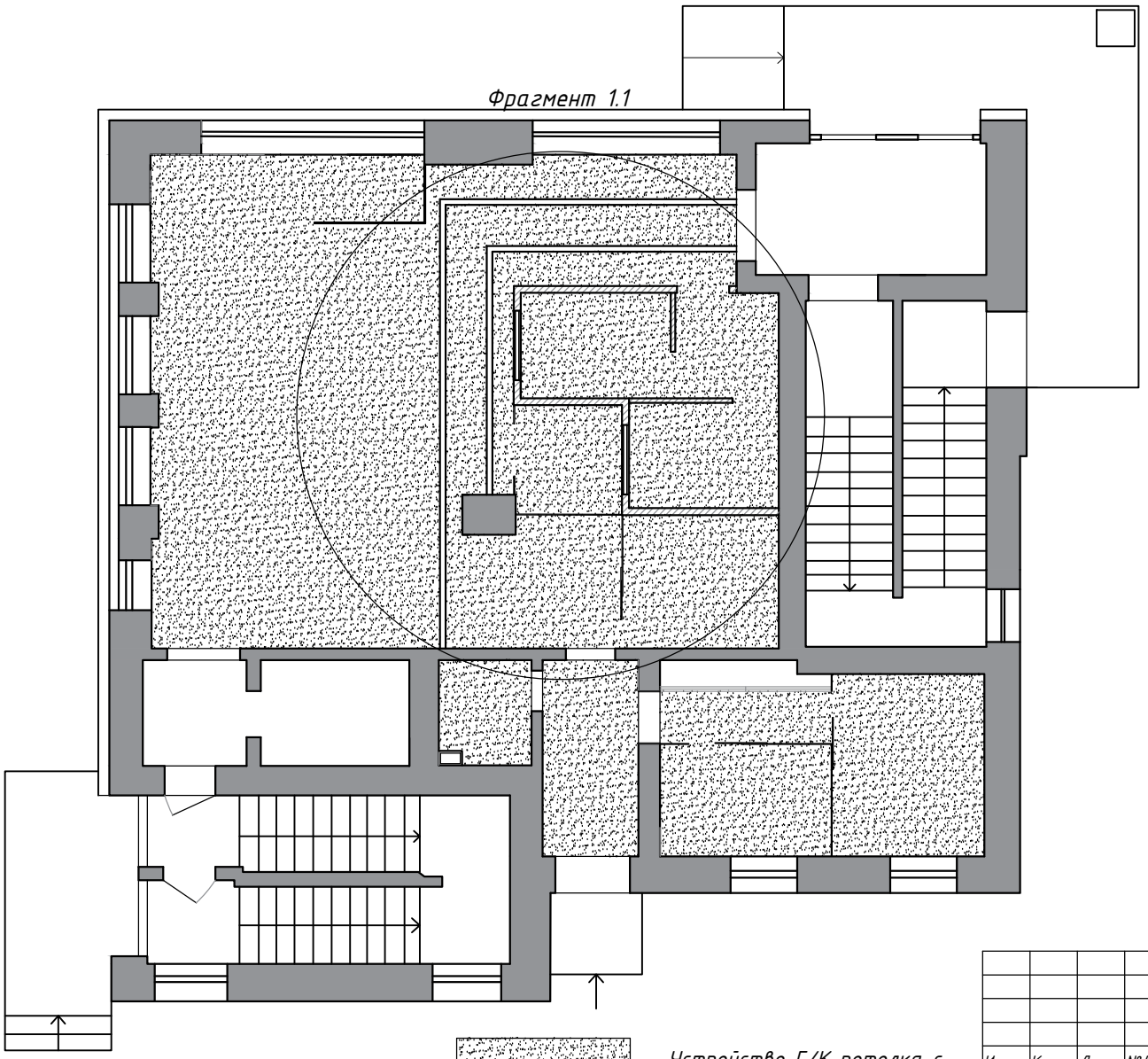

Фрагмент 1.1

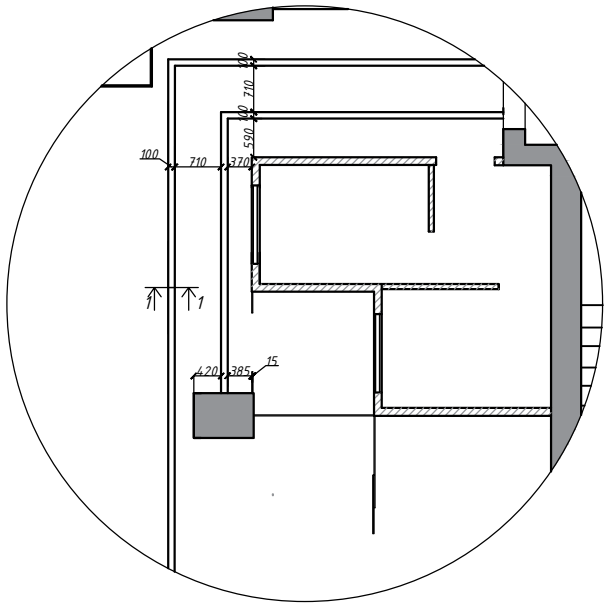

Разрез 1-1 (см.Фрагмент 1.1)

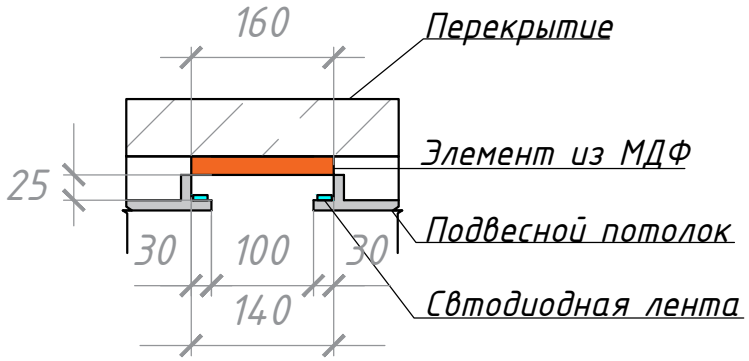

Устройство Г/К потолка с дальнейшей покраской

Глубина ниши - 25мм
Ширина ниши - 100мм

Изм.	Кол.уч.	Лист	№Док.	Подпись	Дата
Разраб.		Фесько			25.02

ДП-2019-ЦБУ-3/1.2

г.Гомель, пр. Победы 12Б
Центр банковских услуг №9

План потолков

Стадия	Лист	Листов
ДП	17	41

Центр банковских услуг №9

БЕЛАРУСКІ НАРОДНЫ БАНК
BELARUSKY NARODNY BANK

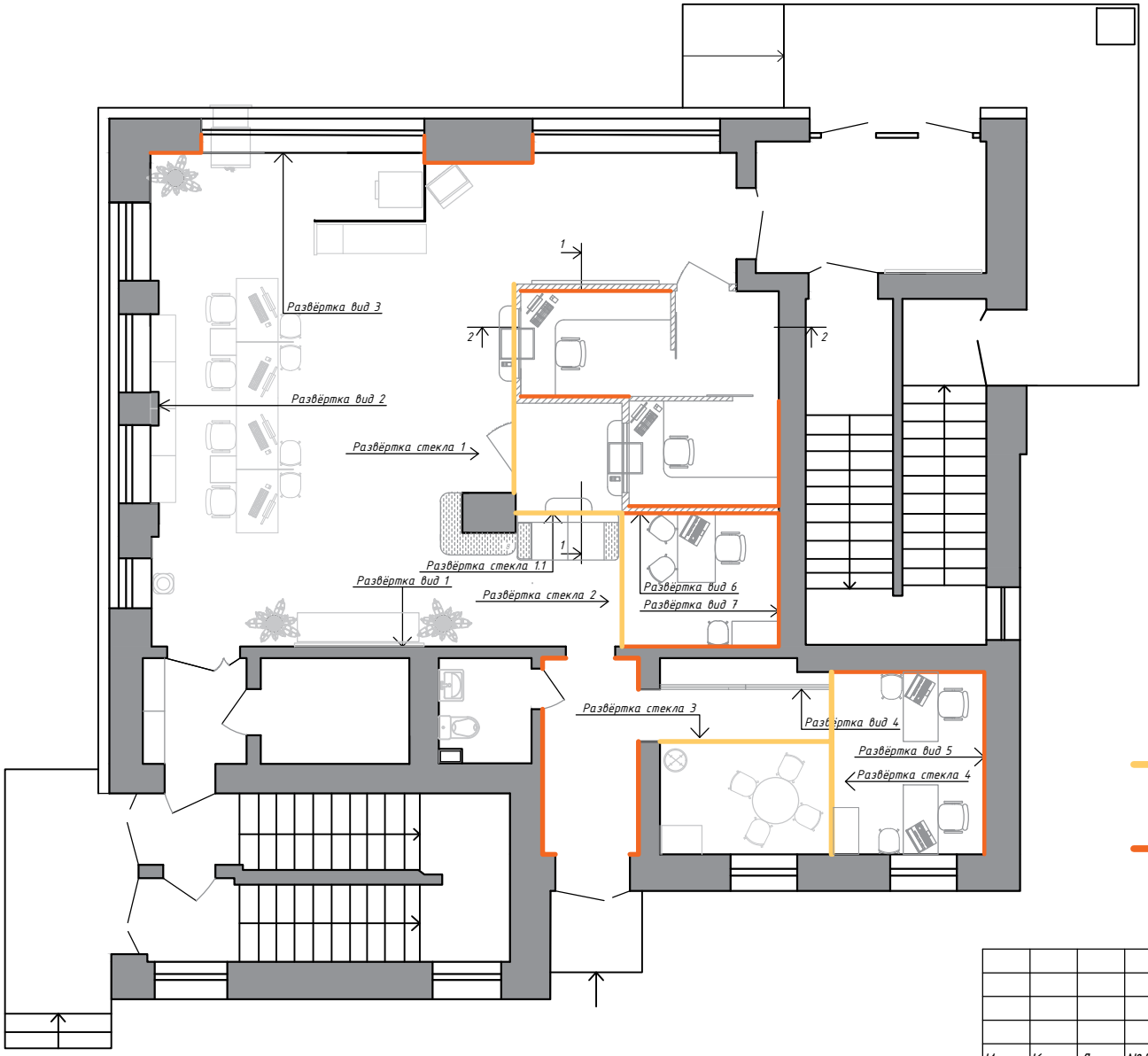

Оранжевая полоса h=20мм

*на стеклянных поверхностях оклейка с двух сторон

Места оклейки фирменными обоями

						ДП-2019-ЦБУ-3/1.2	
						г.Гомель, пр. Победы 12Б Центр банковских услуг №9	
Изм.	Кол.уч.	Лист	№Док.	Подпись	Дата		
Разраб.		Фесько			25.02	План маяков разверток и разрезов	Стадия: ДП; Лист: 18; Листов: 41
						Центр банковских услуг №9	БЕЛАРУСКІ НАРОДНЫ БАНК BELARUSKY NARODNY BANK

Развёртка вид 6 + развёртка стекла

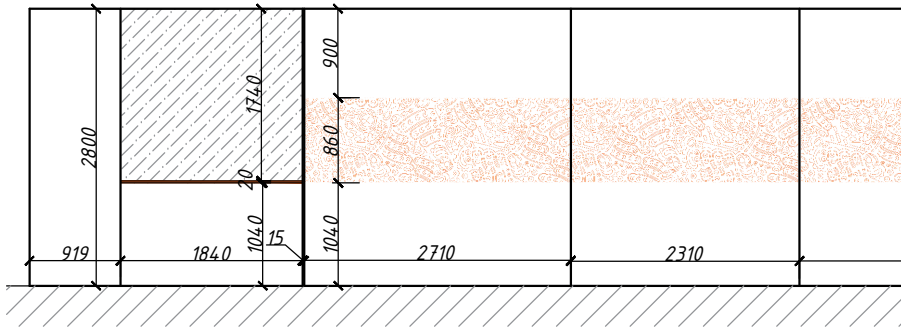

Развёртка вид 7

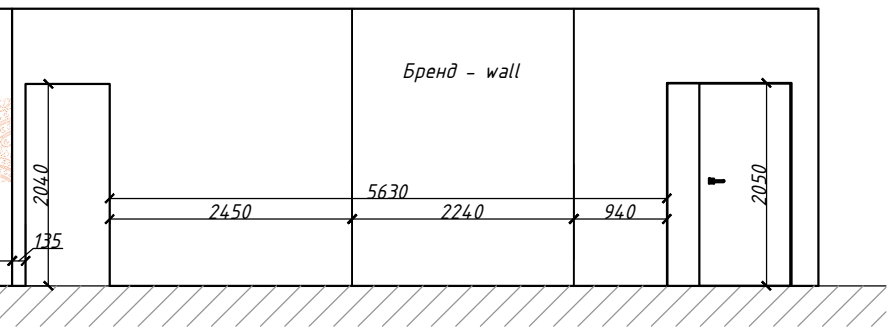

Развёртка вид 1

Развёртка вид 3

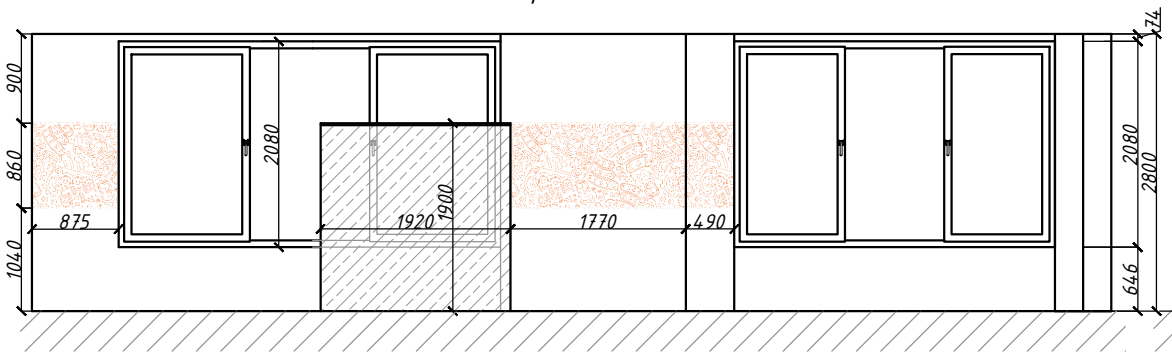

Развёртка вид 2

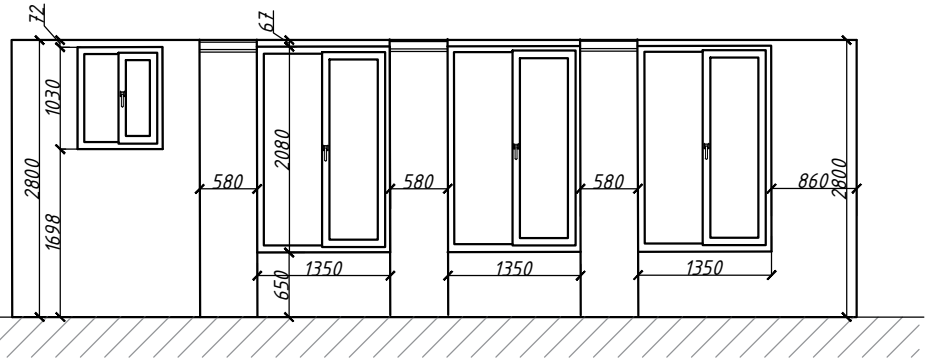

Развёртка вид 4

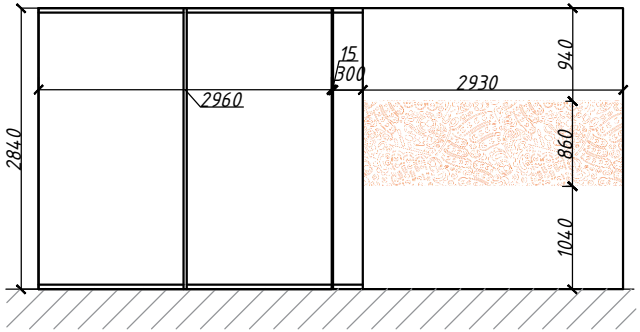

Развёртка вид 5

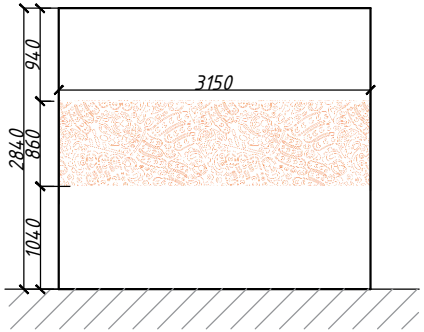

Фирменные обои

Матовая плёнка на стекло + гляцевая оранжевая полоса

Матовая плёнка на стекло

* Окраска всех стен и потолков ЦБУ - RAL 9016

Изм.	Кол.уч.	Лист	№Док.	Подпись	Дата
Разраб.		Фесько			25.02

ДП-2019-ЦБУ-3/1.2

г.Гомель, пр. Победы 12Б
Центр банковских услуг №9

Развёртки стен

Стадия	Лист	Листов
ДП	19	41

Центр банковских услуг №9

БЕЛАРУСКІ НАРОДНЫ БАНК
BELARUSKY NARODNY BANK

Развёртка стекла 1

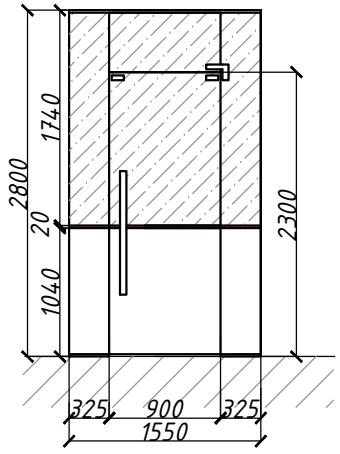

Развёртка стекла 1.1

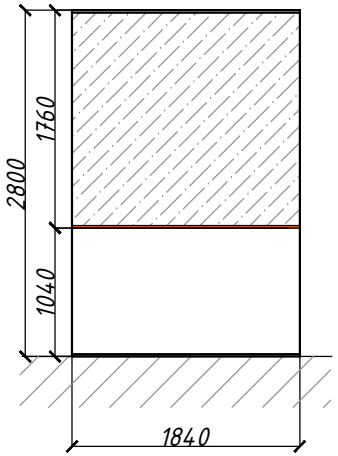

Развёртка стекла 2

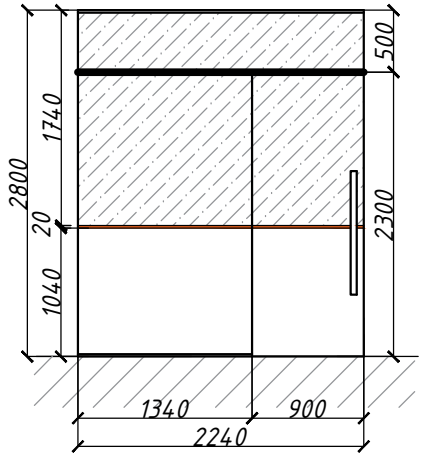

Развёртка стекла 3

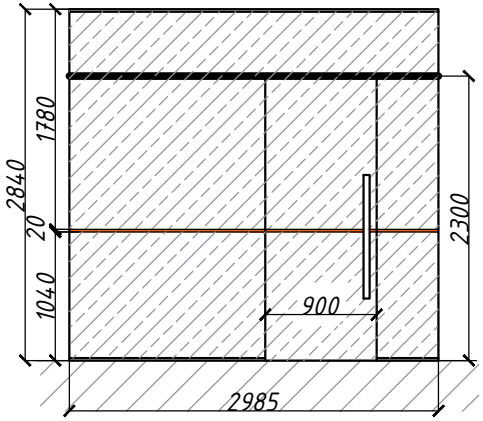

Развёртка стекла 4

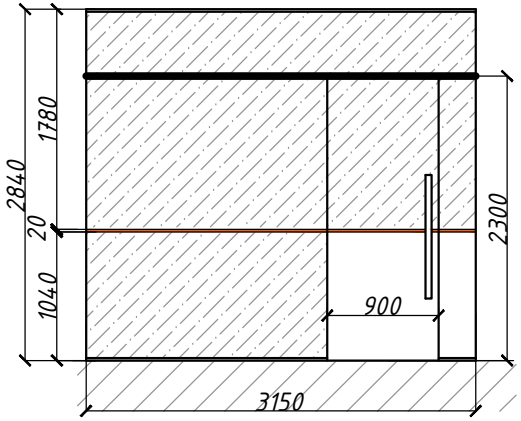

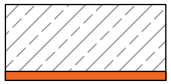

Матовая плёнка на стекло
+ гляцевая оранжевая полоса

						ДП-2019-ЦБУ-3/1.2	
						г.Гомель, пр. Победы 12Б Центр банковских услуг №9	
Изм.	Кол.уч.	Лист	№Док.	Подпись	Дата		
Разраб.		Фесько			25.02	Развёртка стеклянных перегородок	Стадия: ДП; Лист: 20; Листов: 41
						Центр банковских услуг №9	БЕЛАРУСКІ НАРОДНЫ БАНК BELARUSKY NARODNY BANK

Разрез
1-1

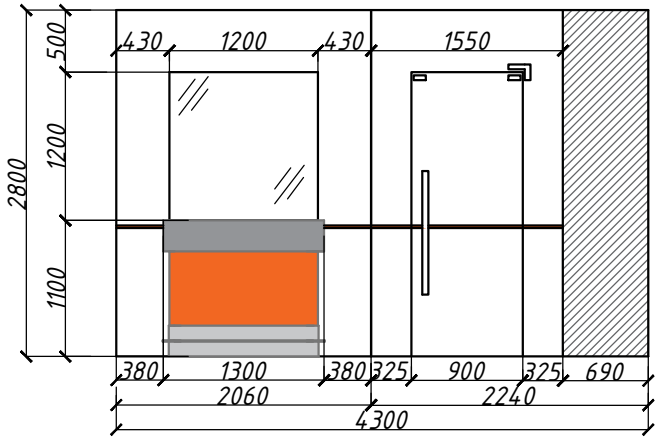

Разрез
2-2

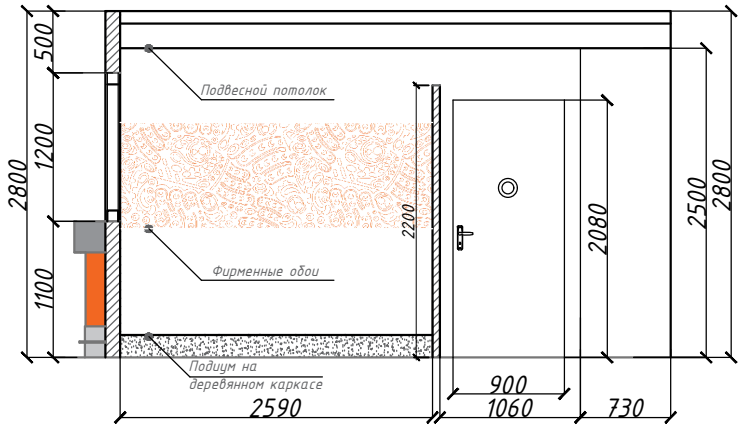

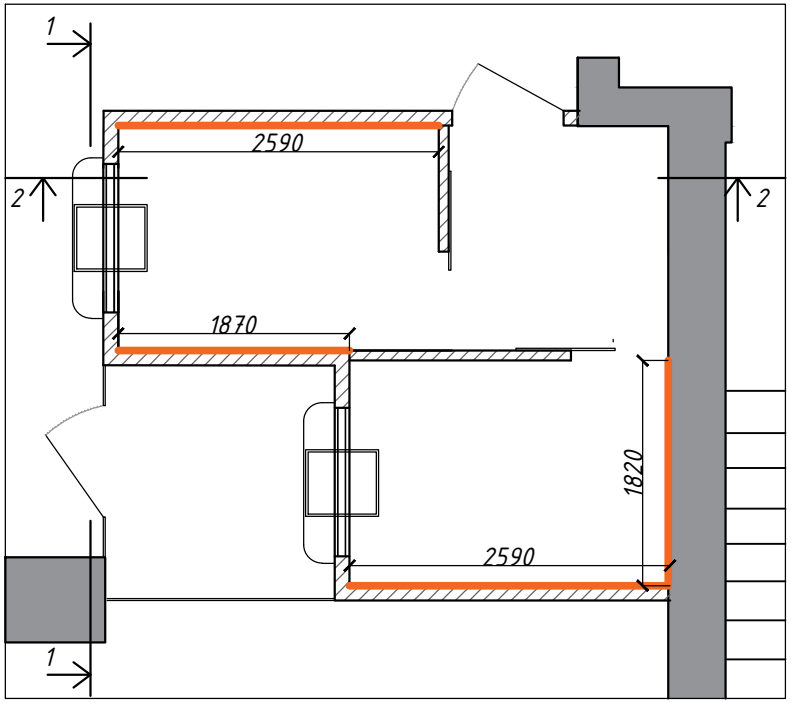

Фирменные обои в кассовый узел

* Окраска всех стен и потолков кассового узла RAL 9016

Отделочные материалы для кассового узла входят в сводную таблицу, см. лист 30

						ДП-2019-ЦБУ-3/1.2		
						г.Гомель, пр. Победы 12Б Центр банковских услуг №9		
Изм.	Кол.уч.	Лист	№Док.	Подпись	Дата			
Разраб.		Фесько			25.02	Кассовый узел	Стадия: ДП	Лист: 21 / Листов: 41
						Центр банковских услуг №9	БЕЛАРУСКІ НАРОДНЫ БАНК BELARUSKY NARODNY BANK	

Камера 1-13

						ДП-2019-ЦБУ-3/1.2	
						г.Гомель, пр. Победы 12Б Центр банковских услуг №9	
Изм.	Кол.уч.	Лист	№Док.	Подпись	Дата		
Разраб.		Фесько			25.02	План маяков камер визуализации помещения	Стадия: ДП; Лист: 22; Листов: 41
						Центр банковских услуг №9	БЕЛАРУСКІ НАРОДНЫ БАНК BELARUSKY NARODNY BANK

Камера 01

Камера 02

						ДП-2019-ЦБУ-3/1.2	
						г.Гомель, пр. Победы 12Б Центр банковских услуг №9	
Изм.	Кол.уч	Лист	№Док.	Подпись	Дата		
Разраб.		Фесько			25.02	Визуализация камера 01-02	Стадия: ДП; Лист: 23; Листов: 41
						Центр банковских услуг №9	БЕЛАРУСКІ НАРОДНЫ БАНК BELARUSKY NARODNY BANK

Камера 03

Камера 04

Камера 13

						ДП-2019-ЦБУ-3/1.2
						г.Гомель, пр. Победы 12Б Центр банковских услуг №9
Изм.	Кол.уч	Лист	№Док.	Подпись	Дата	
Разраб.		Фесько			25.02	Визуализация камера 03-04,13
						Центр банковских услуг №9

Стадия	Лист	Листов
ДП	24	41

БЕЛАРУСКІ НАРОДНЫ БАНК
BELARUSKY NARODNY BANK

Камера 05

Камера 06

						ДП-2019-ЦБУ-3/1.2	
						г.Гомель, пр. Победы 12Б Центр банковских услуг №9	
Изм.	Кол.уч.	Лист	№Док.	Подпись	Дата		
Разраб.		Фесько			25.02	Визуализация камера 05-06	Стадия: ДП; Лист: 25; Листов: 41
						Центр банковских услуг №9	БЕЛАРУСКІ НАРОДНЫ БАНК BELARUSKY NARODNY BANK

Камера 07

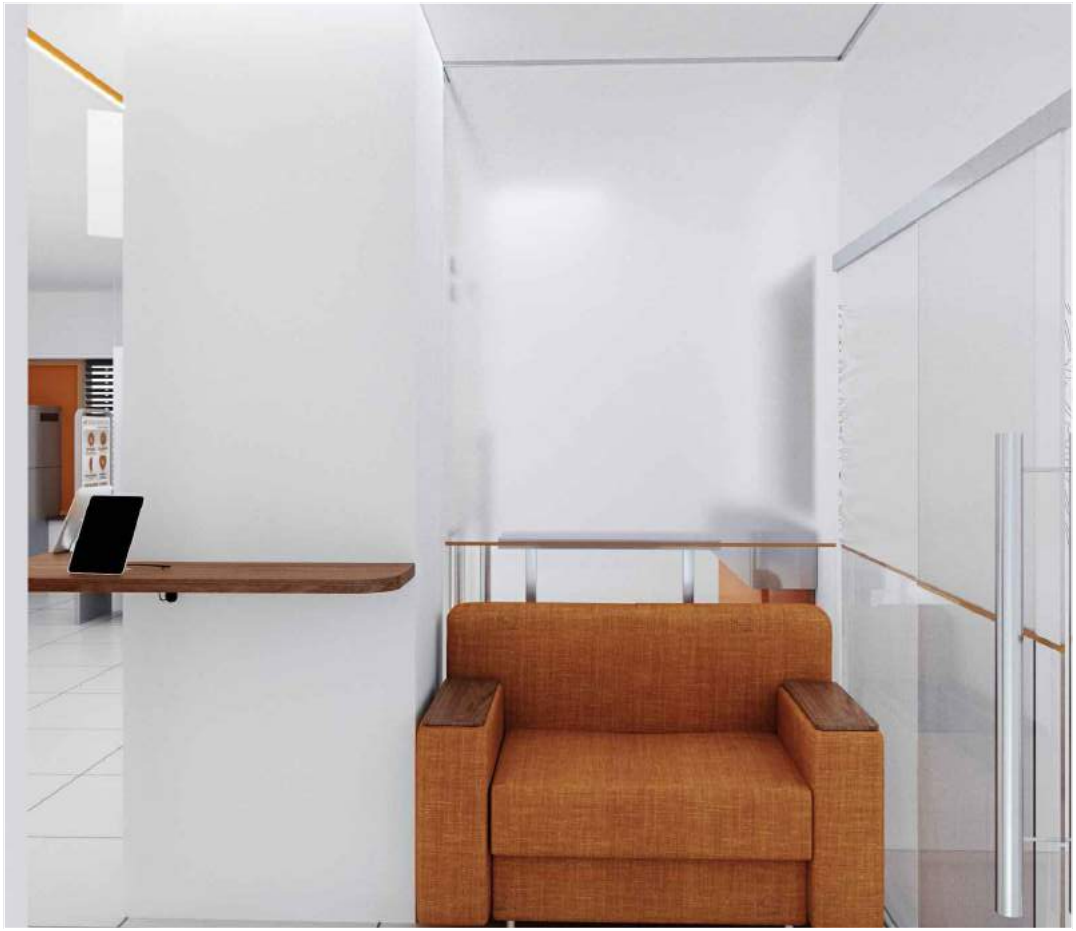

Камера 08

						ДП-2019-ЦБУ-3/1.2	
						г.Гомель, пр. Победы 12Б Центр банковских услуг №9	
Изм.	Кол.уч	Лист	№Док	Подпись	Дата		
Разраб.		Фесько			25.02	Визуализация камера 07-08	Стадия: ДП; Лист: 26; Листов: 41
						Центр банковских услуг №9	БЕЛАРУСКІ НАРОДНЫ БАНК BELARUSKY NARODNY BANK

Камера 09

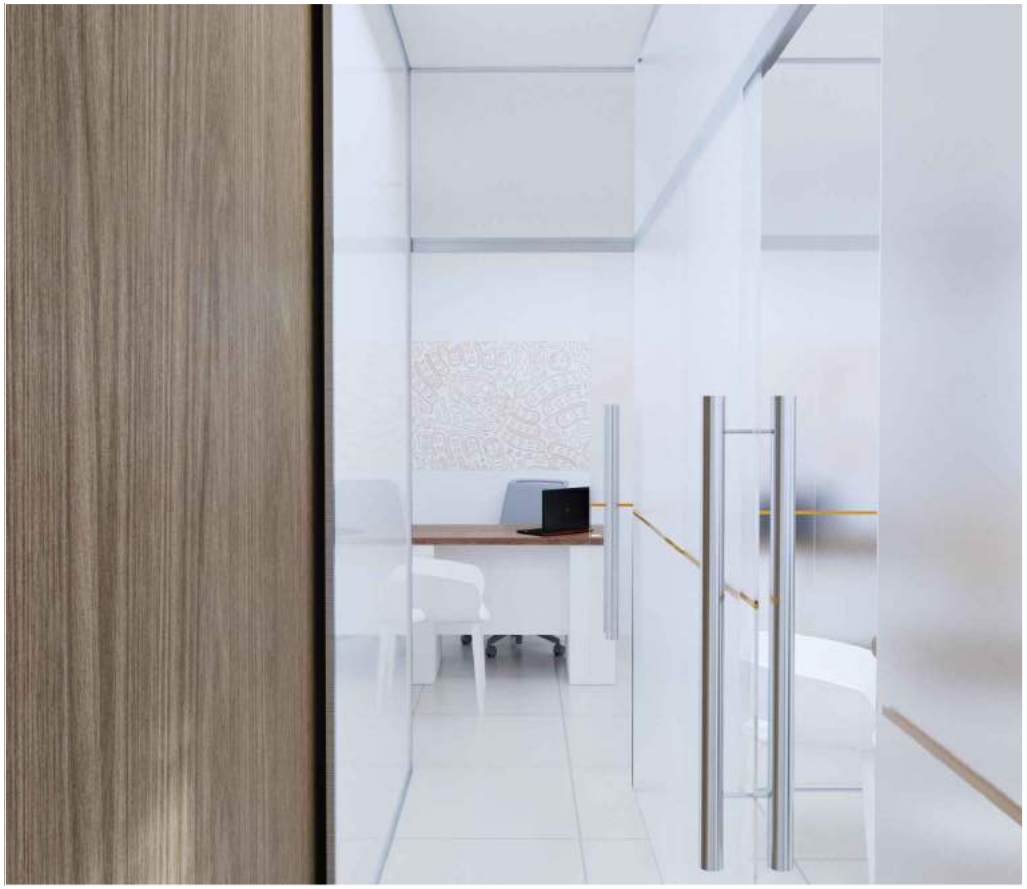

Камера 10

						ДП-2019-ЦБУ-3/1.2	
						г.Гомель, пр. Победы 12Б Центр банковских услуг №9	
Изм.	Кол.уч.	Лист	№Док.	Подпись	Дата		
Разраб.		Фесько			25.02	Визуализация камера 09-10	Стадия: ДП; Лист: 27; Листов: 41
						Центр банковских услуг №9	БЕЛАРУСКІ НАРОДНЫ БАНК BELARUSKY NARODNY BANK

Камера 11

Камера 12

						ДП-2019-ЦБУ-3/1.2
						г.Гомель, пр. Победы 12Б Центр банковских услуг №9
Изм.	Кол.уч	Лист	№Док	Подпись	Дата	
Разраб.		Фесько			25.02	Визуализация камера 11-12
						Стадия: ДП; Лист: 28; Листов: 41
						Центр банковских услуг №9
						БЕЛАРУСКІ НАРОДНЫ БАНК BELARUSKY NARODNY BANK

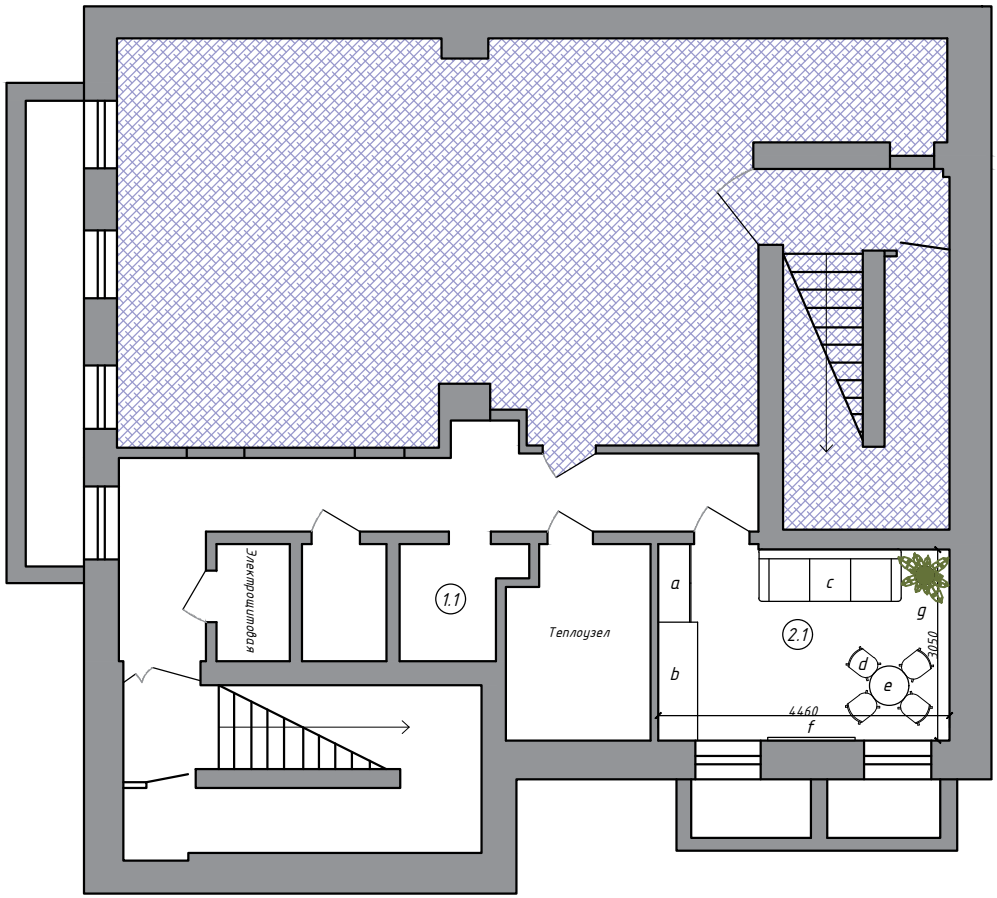

1.1 Санузел для персонала
- Замена светильника
См. спецификацию
Позиция №39
Всего: 2шт
- Замена двухклавишного выключателя
См. спецификацию
Позиция №35
Всего: 1шт
- Установка розетки 220V для сушилки
См. спецификацию
Позиция №29
- Заделка отверстий в плитке

- Замена светильника
См. спецификацию
Позиция №39
Всего: 4шт
- Замена электрических розеток
См. спецификацию
Позиция №29
Всего: 8шт
- Замена двухклавишного выключателя
См. спецификацию
Позиция №35
Всего: 1шт
- Установка решётки вентиляции
Всего: 1шт

2.1 Служебное помещение
- Покраска стен краской RAL 9016
- Замена потолка армстронг
Позиция №116

Обозн.	№п/п	Наименование	Колл-во
a	133	Платяной шкаф	1
	65	с зеркалом на внутренней стороне двери	
b	136	Столешница + ящики для хранения	1
c	135	Диван трёхместный	1
d,e	134	Комплект обеденной мебели	1
f	60	Доска магнитно-маркерная	1

Неэксплуатируемая площадь

Изм.	Кол.уч.	Лист	№Док.	Подпись	Дата
Разраб.		Фесько			25.02

ДП-2019-ЦБУ-З/1.2

г.Гомель, пр. Победы 12Б
Центр банковских услуг №9

Цокольный этаж
План работ

Стадия	Лист	Листов
ДП	29	41

Центр банковских услуг №9

БЕЛАРУСКІ НАРОДНЫ БАНК
BELARUSKY NARODNY BANK

Наименование помещения	Виды отделки элементов помещения										
	Пол	S,м2	Стены	S,м2	Потолки	S,м2	Стеклянные перегородки	S,м2	Двери	шт	S,м2 Помещения
Зона обслуживания физических и юридических лиц			Окраска Caparol Samtex 7	184	Подшивной потолок из Г/К Окраска Caparol Samtex 7	65,4	- Стекло закаленное 10мм прозрачное (на зажимном профиле 15х20мм) - Дверные ручки на стеклянных дверях - цилиндр (нержавеющая сталь h= 1000мм)		Двустворчатая алюминиевая глухая противодымная дверь 1260х2050мм	1	65,4
			Фирменные обои	3,9			Стеклянные перегородки h=1900мм	5,6			
							Стеклянные перегородки h=2800мм	11,6			
							Плёнка матовая	6,0			
							Полоса оранжевая	3,6м			
Касса №1	Подиум на деревянном каркасе с дальнейшим покрытием ковролином	4,9	Окраска Caparol Samtex 7	11,3	Подшивной потолок из Г/К Окраска Caparol Samtex 7	4,7	На алюминиевом профиле	1,1	Стеклянная откатная дверь 800х2080мм	1	4,7
			Фирменные обои	4,5							
Касса №2	Подиум на деревянном каркасе с дальнейшим покрытием ковролином	4,9	Окраска Caparol Samtex 7	11,3	Подшивной потолок из Г/К Окраска Caparol Samtex 7	4,7	На алюминиевом профиле	1,8	Стеклянная откатная дверь 800х2080мм	1	4,7
			Фирменные обои	4,5							

Примечание:

- Дверные ручки на двустворчатой алюминиевой двери - прямая(нержавеющая сталь), согласовать с заказчиком перед закупкой

Изм.	Кол.уч.	Лист	№Док.	Подпись	Дата
Разраб.		Фесько			25.02

ДП-2019-ЦБУ-3/1.2

г.Гомель, пр. Победы 12Б
Центр банковских услуг №9

Сводная таблица по отделке помещений

Стадия	Лист	Листов
ДП	30	41

Центр банковских услуг №9

БЕЛАРУСКІ НАРОДНЫ БАНК
BELARUSKY NARODNY BANK

Наименование помещения	Виды отделки элементов помещения											
	Пол	S,м2	Стены	S,м2	Потолки	S,м2	Стеклянные перегородки	S,м2	Двери	шт	S,м2 Помещения
Тамбур №1			Окраска Caparol Samtex 7	8,0	**Подшивной потолок** из Г/К Окраска Caparol Samtex 7	3,2			Распашная металлическая дверь 900х2080мм	1	3,2
Тамбур №2			Окраска Caparol Samtex 7	9,8	Подшивной потолок из Г/К Окраска Caparol Samtex 7	3,5			Распашная стеклянная дверь 900х2300мм	1	3,5
Тамбур №3			Окраска Caparol Samtex 7	9,3	Подшивной потолок из Г/К Окраска Caparol Samtex 7	3,3			Алюминиевая глухая противодымная дверь 900х2020мм + выход на цоколь	2	3,3
Серверная			Окраска Caparol Samtex 7	13,2					Дверь межкомнатная из МДФ 800х2020мм	1	4,7
Санузел для клиентов					Подшивной потолок из Г/К Окраска Caparol Samtex 7	2,9			Дверь межкомнатная из МДФ "невидимка" 700х2020мм	1	2,9

Примечание:

- Дверные ручки на межкомнатных дверях из МДФ - прямые (нержавеющая сталь), согласовать с заказчиком перед закупкой

Изм.	Кол.уч.	Лист	№Док.	Подпись	Дата
Разраб.		Фесько			25.02

ДП-2019-ЦБУ-3/1.2

г.Гомель, пр. Победы 12Б
Центр банковских услуг №9

Сводная таблица по отделке помещений

Стадия	Лист	Листов
ДП	31	41

Центр банковских услуг №9

БЕЛАРУСКІ НАРОДНЫ БАНК
BELARUSKY NARODNY BANK

Наименование помещения	Виды отделки элементов помещения										
	Пол	S,м2	Стены	S,м2	Потолки	S,м2	Стеклянные перегородки	S,м2	Двери	шт	S,м2 Помещения
Руководитель ЦБУ			Окраска Caparol Samtex 7	17,5	**Подшивной потолок** из Г/К Окраска Caparol Samtex 7	6,2	- Стекло закаленное 10мм прозрачное (на зажимном профиле 15х20мм) - Дверные ручки на стеклянных дверях - цилиндр (нержавеющая сталь h= 1000мм)		Стеклянная откатная дверь 900х2300мм	1	6,2
			Фирменные обои	6,6			Стеклянные перегородки h=2800мм	4,4			
							Плёнка матовая	4,1			
							Полоса оранжевая	2,3м			
Зона переговоров	Укладка плитки из керамогранита	5,7	Окраска Caparol Samtex 7	16,2	Подшивной потолок из Г/К Окраска Caparol Samtex 7	5,7	- Стекло закаленное 10мм прозрачное (на зажимном профиле 15х20мм) - Дверные ручки на стеклянных дверях - цилиндр (нержавеющая сталь h= 1000мм)		Стеклянная откатная дверь 900х2300мм	1	5,7
							Стеклянные перегородки h=2800мм	6,7			
							Плёнка матовая	8,6			
							Полоса оранжевая	3,0м			

Изм.	Кол.уч.	Лист	№Док.	Подпись	Дата
Разраб.		Фесько			25.02

ДП-2019-ЦБУ-3/1.2

г.Гомель, пр. Победы 12Б
Центр банковских услуг №9

Сводная таблица по отделке помещений

Стадия	Лист	Листов
ДП	32	41

Центр банковских услуг №9

БЕЛАРУСКІ НАРОДНЫ БАНК
BELARUSKY NARODNY BANK

Наименование помещения	Виды отделки элементов помещения										
	Пол	S,м2	Стены	S,м2	Потолки	S,м2	Стеклянные перегородки	S,м2	Двери	шт	S,м2 Помещения
Зона обслуживания МСБ	Укладка плитки из керамогранита	8,2	Окраска Caparol Samtex 7	23,3	**Подшивной потолок** из Г/К Окраска Caparol Samtex 7	8,2	- Стекло закаленное 10мм прозрачное (на зажимном профиле 15х20мм) - Дверные ручки на стеклянных дверях - цилиндр (нержавеющая сталь h= 1000мм)		Стеклянная откатная дверь 900х2300мм	1	8,2
			Фирменные обои	5,0			Стеклянные перегородки h=2800мм	7,2			
							Плёнка матовая	8,0			
							Полоса оранжевая	3,2м			
Коридор	Укладка плитки из керамогранита	11,0	Окраска Caparol Samtex 7	31,5	Подшивной потолок из Г/К Окраска Caparol Samtex 7	11,0					11,0
			Фирменные обои	6,4							
Служебное помещение			Окраска Caparol Samtex 7	40,0	Подвесной потолок армстронг плита потолочная Planet 13мм 595х595мм	14,0					14,0

							ДП-2019-ЦБУ-3/1.2
							г.Гомель, пр. Победы 12Б Центр банковских услуг №9
Изм.	Кол.уч.	Лист	№Док.	Подпись	Дата		
Разраб.		Фесько			25.02	Сводная таблица по отделке помещений	Стадия: ДП; Лист: 33; Листов: 41
						Центр банковских услуг №9	Беларускі народны банк Belarusky Narodny Bank

№п/п105

Банкета зоны ожидания с буклетницей

Материал для изготовления банкетки:

Сиденье – ткань (выбрать совместно с заказчиком)
Основа – ЛДСП серый пепел
Буклетница – металлический профиль
Клик – рамка формата А2
Акриловые карманы для флаеров

Всего: 1шт

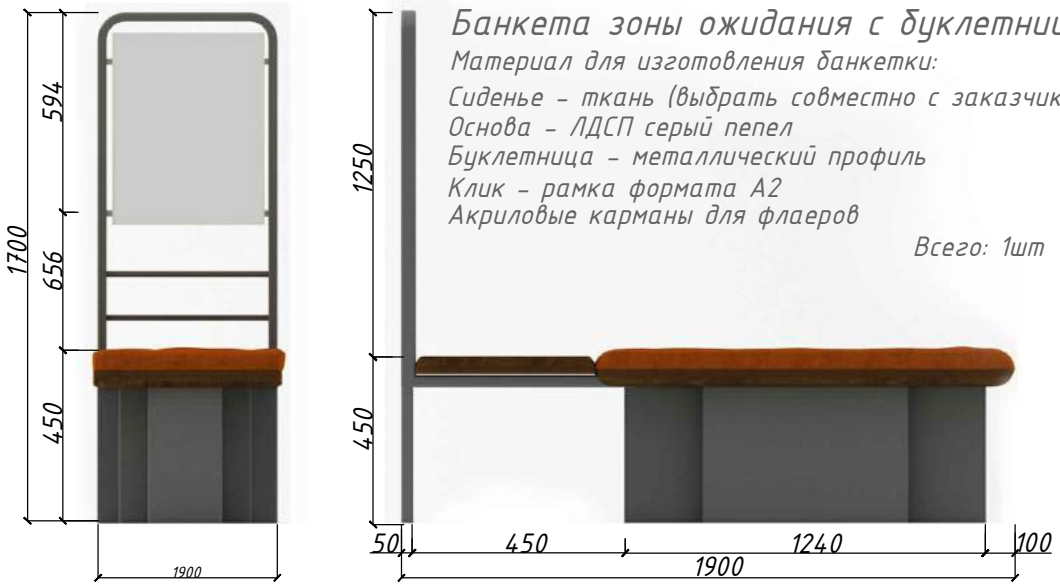

№п/п106

Банкета зоны ожидания

Материал для изготовления банкетки:

Сиденье – ткань (выбрать совместно с заказчиком)
Основа – ЛДСП серый пепел

Всего: 1шт

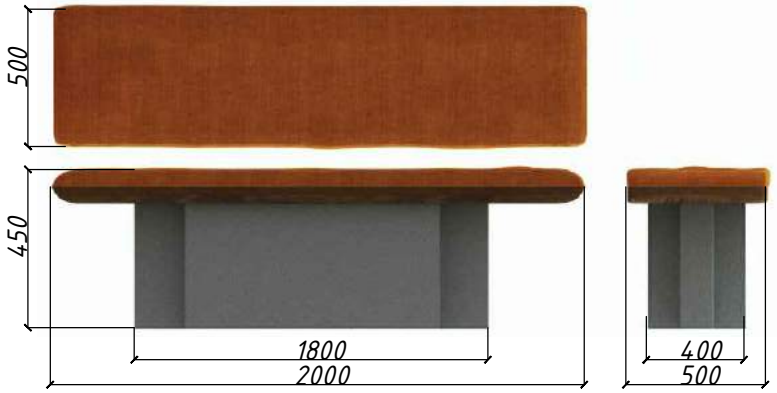

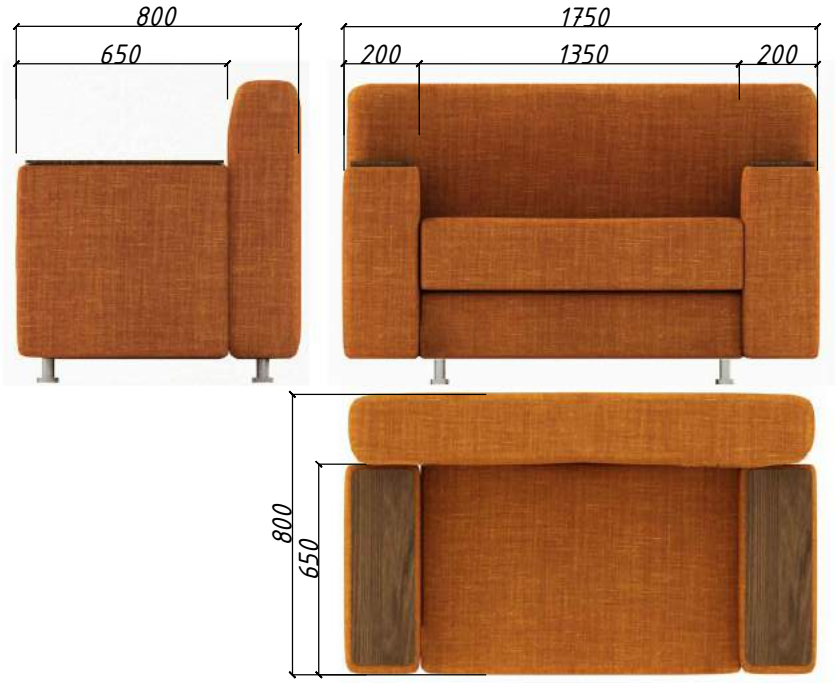

№п/п107

Диван двухместный

Материал для изготовления банкетки:

Сиденье – ткань (выбрать совместно с заказчиком)
Подлокотники – ЛДСП под дерево , цвет выбрать совместно с заказчиком
Ножки – полированная нержавеющая сталь

Всего: 1шт

						ДП-2019-ЦБУ-3/1.2	
						г.Гомель, пр. Победы 12Б Центр банковских услуг №9	
Изм.	Кол.уч.	Лист	№Док.	Подпись	Дата		
Разраб.		Фесько			25.02	Спецификация мебели	Стадия: ДП; Лист: 34; Листов: 41
						Центр банковских услуг №9	БЕЛАРУСКІ НАРОДНЫ БАНК BELARUSKY NARODNY BANK

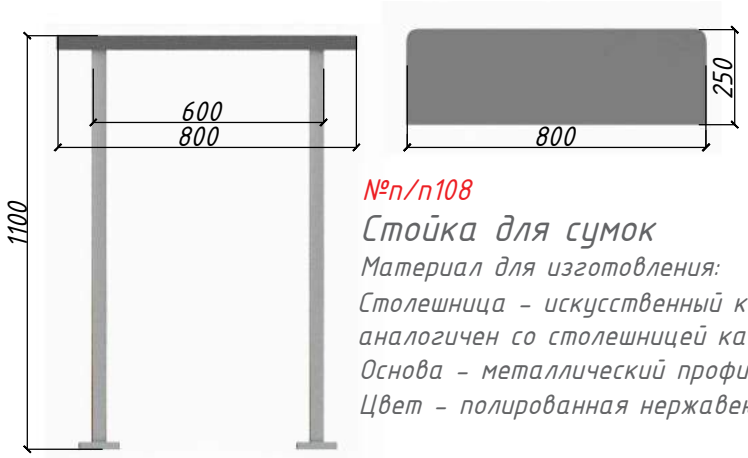

№п/п108

Стойка для сумок

Материал для изготовления:
Столешница – искусственный камень
аналогичен со столешницей кассового прилавка
Основа – металлический профиль
Цвет – полированная нержавеющая сталь

Всего: 1шт

*Предусмотреть жесткое крепление конструкции

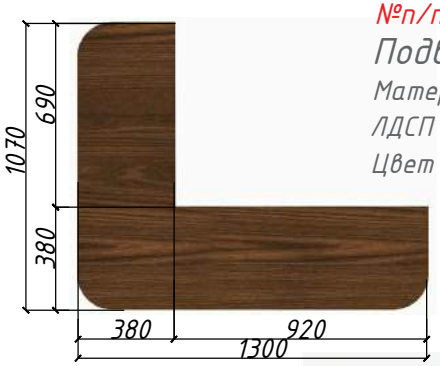

№п/п109

Подвесная столешница

Материал для изготовления:
ЛДСП под дерево
Цвет – выбрать совместно с заказчиком

Всего: 1шт

№п/п110

Шкаф – купе

Материал для изготовления:
Основа – металлический профиль
Цвет – полированная нержавеющая сталь
Дверь 1 – МДФ белый глянец
Дверь 2 – ЛДСП под дерево
Цвет – выбрать совместно с заказчиком

Всего: 1шт

Полки подвесные из МДФ в шкаф

2985х230мм
Всего : 3шт

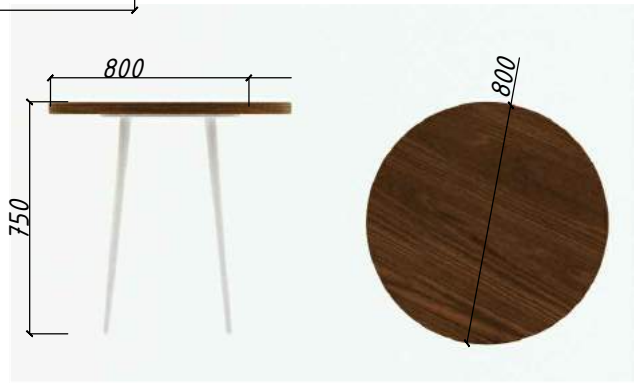

№п/п111

Стол в переговорную

Материал для изготовления:
Основа – металлическая труба
Цвет – белый глянец
Столешница – ЛДСП под дерево
Цвет – выбрать совместно с заказчиком

Всего: 1шт

						ДП-2019-ЦБУ-3/1.2	
						г.Гомель, пр. Победы 12Б Центр банковских услуг №9	
Изм.	Кол.уч.	Лист	№Док.	Подпись	Дата		
Разраб.		Фесько			25.02	Спецификация мебели	Стадия: ДП; Лист: 35; Листов: 41
						Центр банковских услуг №9	БЕЛАРУСКІ НАРОДНЫ БАНК BELARUSKY NARODNY BANK

№п/п112

Тумба для кофе -машины

Материал для изготовления:
Каркас - МДФ белый глянец RAL 9016
Выдвигающаяся полка - МДФ RAL 2003 глянец
Откидная полка - ЛДСП под дерево
Цвет - выбрать совместно с заказчиком
Ручки - металл, цвет - чёрный матовый
Ножки - цвет белый глянец

Всего: 1шт

Каркас стеллажа

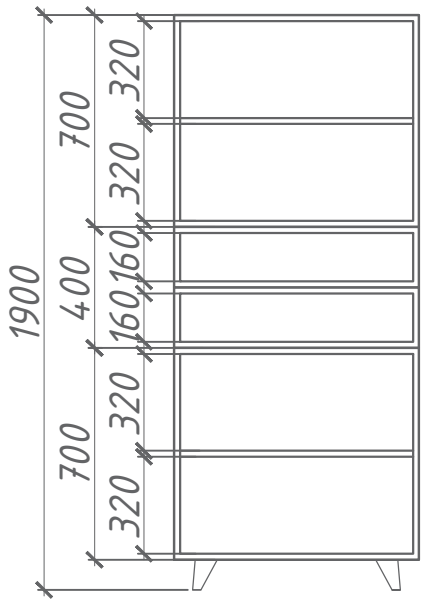

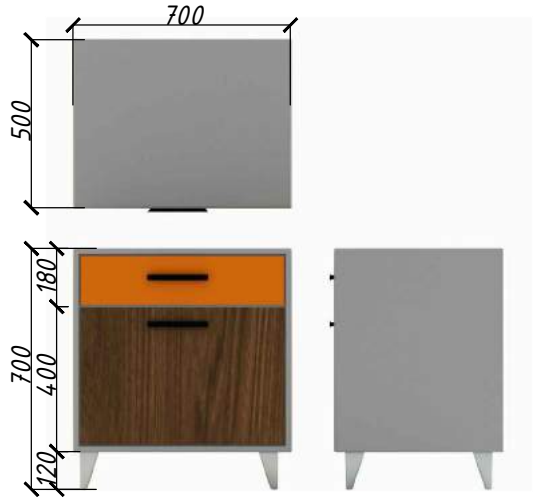

№п/п113

Стеллаж для документов

Материал для изготовления:
Каркас - МДФ белый глянец RAL 9016
Глухая часть - ЛДСП белый матовый
Выдвигающаяся полка - МДФ RAL 2003 глянец
Откидная полка - ЛДСП под дерево
Цвет - выбрать совместно с заказчиком
Распашная дверь - ЛДСП серый пепел
Ручки - металл, цвет - чёрный матовый
Ножки - цвет серый пепел

Всего: 2шт

						ДП-2019-ЦБУ-3/1.2		
						г.Гомель, пр. Победы 12Б Центр банковских услуг №9		
Изм.	Кол.уч.	Лист	№Док.	Подпись	Дата			
Разраб.		Фесько			25.02	Спецификация мебели	Стадия: ДП	Лист: 36 / Листов: 41
						Центр банковских услуг №9		

БЕЛАРУСКІ НАРОДНЫ БАНК
BELARUSKY NARODNY BANK

№п/п114

Комод для документов №1

Материал для изготовления:

Каркас – МДФ белый глянец RAL 9016

Раздвижные двери – МДФ белый глянец

Ножки – нержавеющая сталь

Ручки – нержавеющая сталь

Всего: 2шт

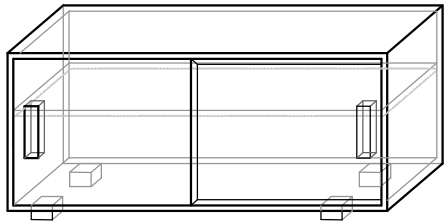

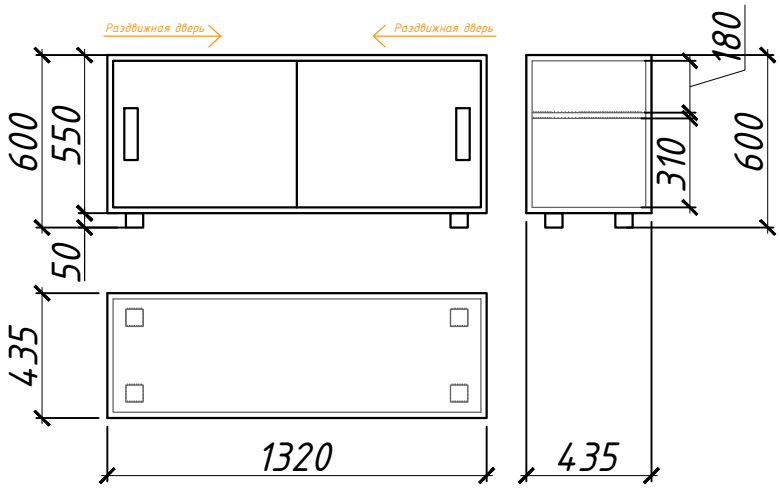

№п/п115

Комод для документов №2

Материал для изготовления:

Каркас – МДФ белый глянец RAL 9016

Раздвижные двери – МДФ белый глянец

Ножки – нержавеющая сталь

Ручки – нержавеющая сталь

Всего: 1шт

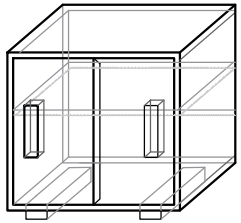

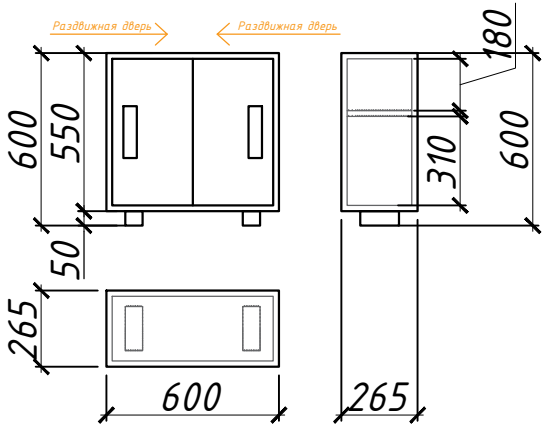

						ДП-2019-ЦБУ-3/1.2	
						г.Гомель, пр. Победы 12Б Центр банковских услуг №9	
Изм.	Кол.уч.	Лист	№Док.	Подпись	Дата		
Разраб.		Фесько			25.02	Спецификация мебели	Стадия: ДП; Лист: 37; Листов: 41
						Центр банковских услуг №9	Беларускі народны банк Belarusky Narodny Bank

№п/п117

Стол "двойка" для обслуживания физических и юридических лиц с приставной тумбой

Материал для изготовления:

Каркас, тумба – МДФ белый глянец

Столешница – ЛДСП под дерево

Цвет – выбрать совместно с заказчиком

Ручки – металл

Цвет – полированная нержавеющая сталь

Всего: 2шт

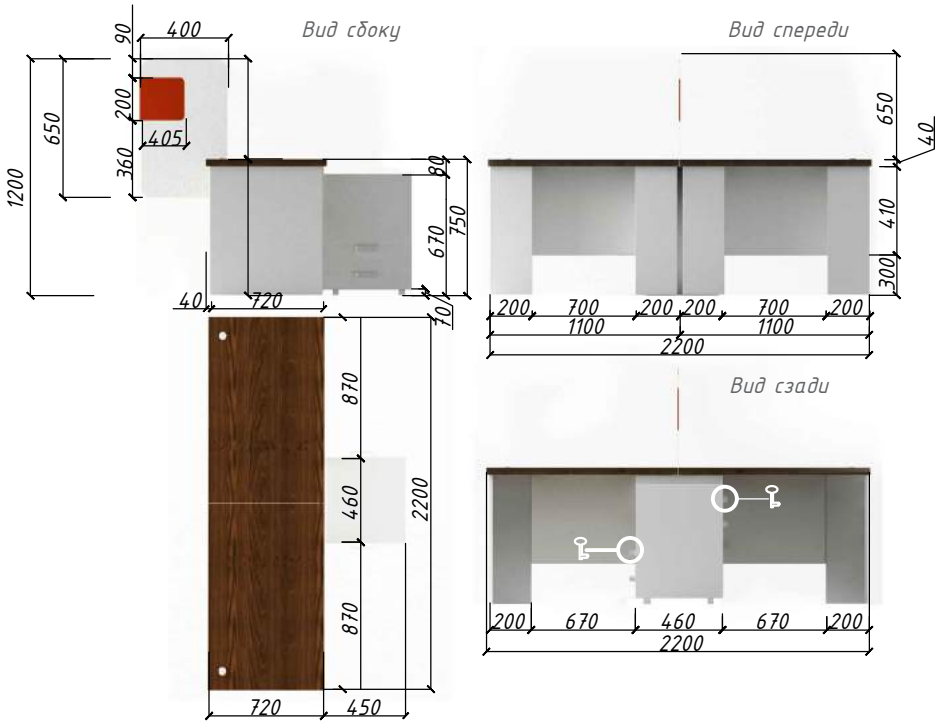

Каркас стола

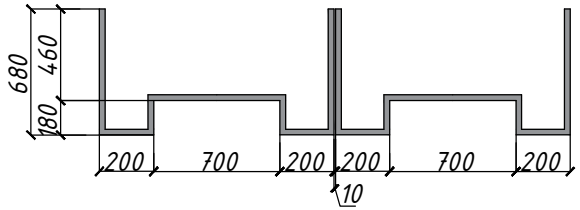

№п/п118

Стеклянная ограждающая вставка:

Стекло – прозрачное

Накладка- металл с полимерным покрытием

Цвет – RAL 2003 глянец

Всего: 3шт

Предусмотреть закрывание на ключ верхних полок по обеим сторонам

№п/п127

Элементы из МДФ

RAL 2003 глянец

5030х160мм – 1шт

7770х160мм – 1шт

4320х160мм – 1шт

4200х160мм – 1шт

№п/п128

Панель из МДФ

RAL 2003 глянец

2240х2800мм – 1шт

Изм.	Кол.уч.	Лист	№Док.	Подпись	Дата	ДП-2019-ЦБУ-3/1.2			
						г.Гомель, пр. Победы 12Б Центр банковских услуг №9			
Разраб.		Фесько			25.02	Спецификация мебели	Стадия	Лист	Листов
							ДП	38	41
						Центр банковских услуг №9			

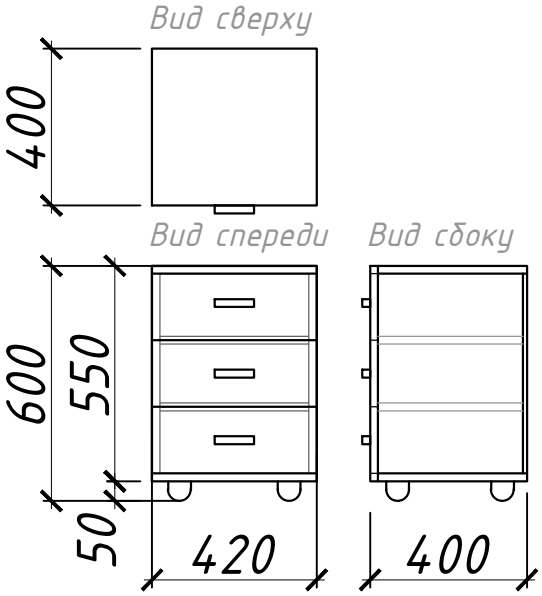

№п/п120

Тумба подкатная

Предусмотреть закрывание на ключ верхней выдвижной полки

Материал для изготовления:
Каркас – МДФ белый глянец

Ручки – металл
Цвет – полированная нержавеющая сталь

Всего: 3шт

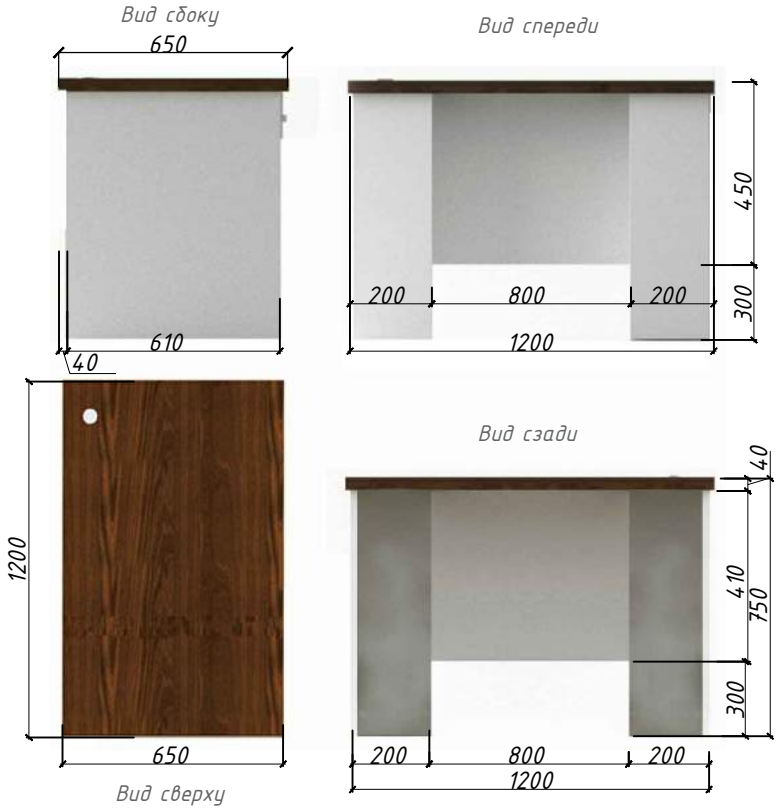

№п/п119

Стол рабочий

Материал для изготовления:
Каркас, тумба – МДФ белый глянец
Столешница – ЛДСП под дерево
Цвет – выбрать совместно с заказчиком
Ручки – металл
Цвет – полированная нержавеющая сталь

Всего: 3шт

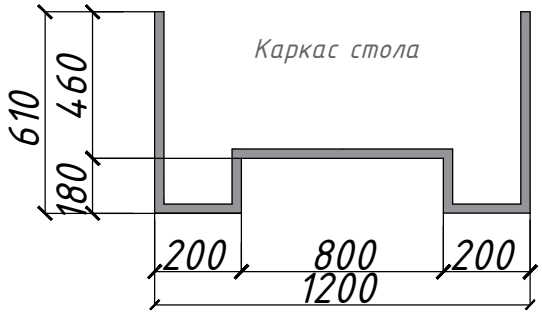

						ДП-2019-ЦБУ-3/1.2	
						г.Гомель, пр. Победы 12Б Центр банковских услуг №9	
Изм.	Кол.уч.	Лист	№Док.	Подпись	Дата		
Разраб.		Фесько			25.02	Спецификация мебели	Стадия: ДП; Лист: 39; Листов: 41
						Центр банковских услуг №9	БЕЛАРУСКІ НАРОДНЫ БАНК BELARUSKY NARODNY BANK

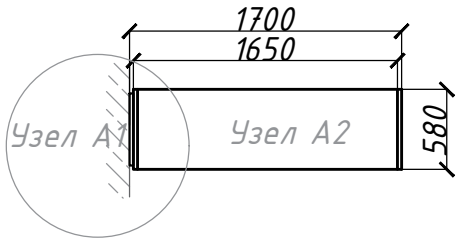

№п/п121

Типовая панель

Материал для изготовления:
МДФ, белый глянец

Всего: 3шт

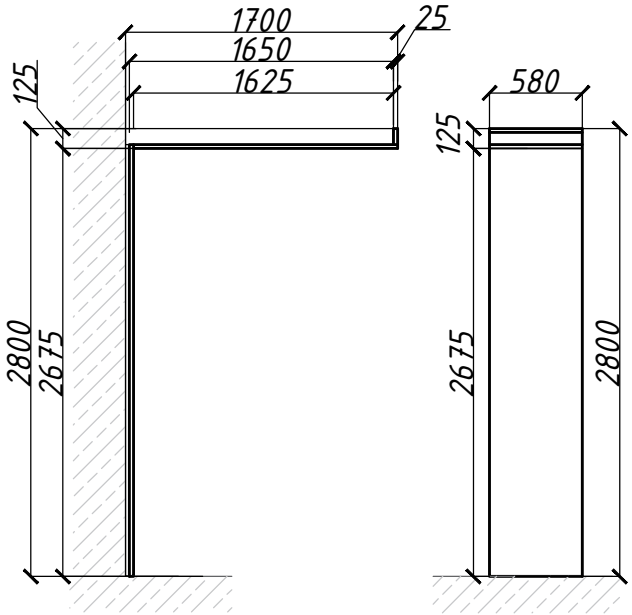

Узел А1

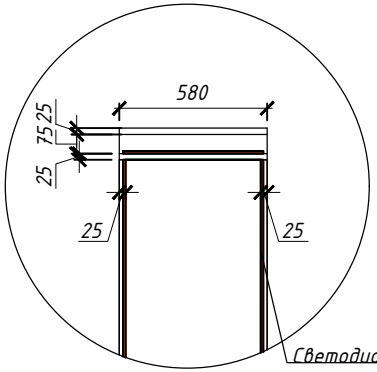

Светодиодная лента на торце

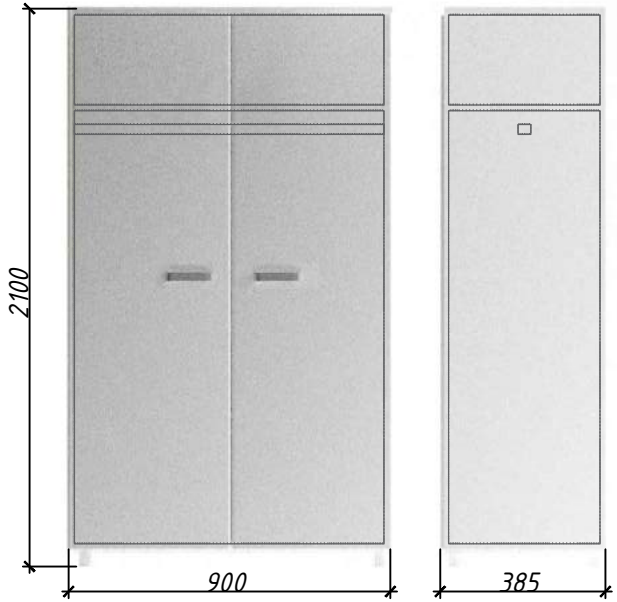

№п/п133

Платяной шкаф

Материал для изготовления:
Каркас - ЛДСП белый матовый
Распашные двери - ЛДСП белый матовый
Ножки -металл
Цвет - полированная нержавеющая сталь
Ручки -металл
Цвет - полированная нержавеющая сталь

Всего: 1шт

Узел А2

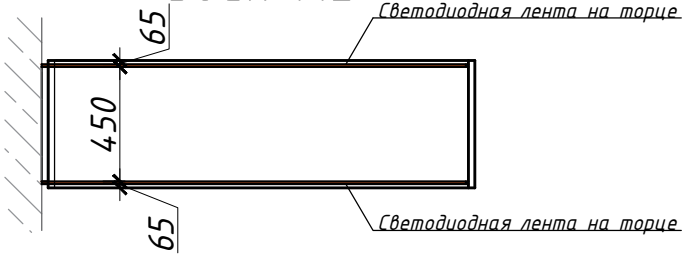

Светодиодная лента на торце

Светодиодная лента на торце

						ДП-2019-ЦБУ-3/1.2		
						г.Гомель, пр. Победы 12Б Центр банковских услуг №9		
Изм.	Кол.уч	Лист	№Док	Подпись	Дата			
Разраб.		Фесько			25.02	Спецификация мебели	Стадия: ДП	Лист: 40 / Листов: 41
						Центр банковских услуг №9		

№п/п122

Стеллаж для хранения бытовых принадлежностей

Материал для изготовления:
Каркас – МДФ белый глянец RAL 9016

Всего: 1шт

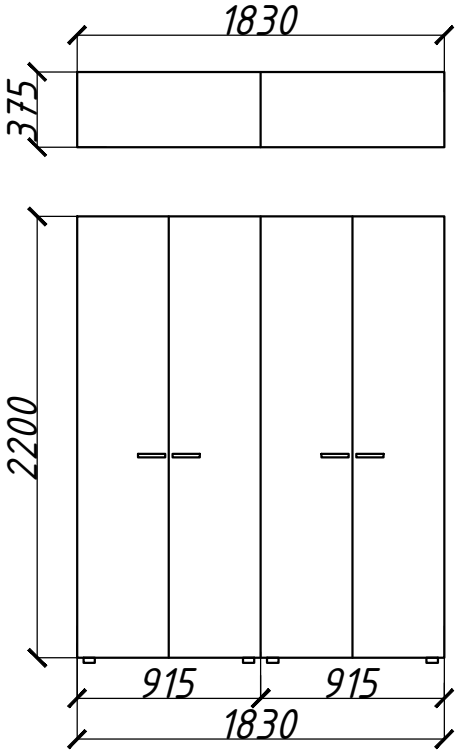

Полки в стеллаже

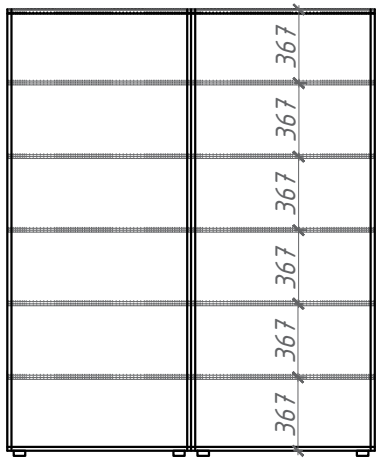

№п/п136

Столешница+ящики для хранения

Материал для изготовления:
Каркас – ЛДСП серый пепел
Столешница – МДФ под дерево

Всего: 1шт

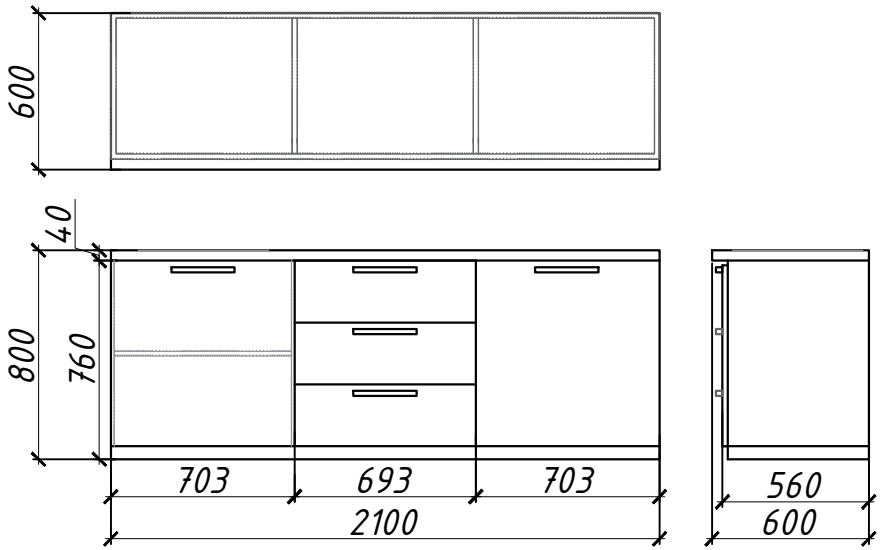

						ДП-2019-ЦБУ-3/1.2	
						г.Гомель, пр. Победы 12Б Центр банковских услуг №9	
Изм.	Кол.уч.	Лист	№Док.	Подпись	Дата		
Разраб.		Фесько			25.02	Спецификация мебели	Стадия: ДП; Лист: 41; Листов: 41
						Центр банковских услуг №9	Беларускі народны банк Belarusky narodny bank