# Центр банковских услуг №9
# по адресу:
# г. Гомель, пр. Победы 12Б

Шифр проекта – ДП-2019-ЦБУ-3/1.2

Минск 2019

1. Титульный лист
2. Состав дизайн - проекта
3. Лист согласования
4. Исходный план помещения
5. План демонтажа и установки конструкций
6. Установка стеклянных перегородок. План ремонта помещений
7. Экспликация помещений
8. Зонирование помещения, расстановка мебели
9. Схема расстановки кассового оборудования
10. Точки подключения с расстановкой мебели
11. Точки подключения
12. Точки подключения электронной очереди
13. Размещение светильников с расстановкой мебели
14. Размещение светильников
15. Группы включения. Выключатели света
16. План напольных покрытий
17. План потолков
18. План маяков развёрток и разрезов
19. Развёртки стен
20. Развёртки стеклянных перегородок
21. Кассовый узел
22. План маяков камер визуализаций помещений
23. Визуализация 01-02
24. Визуализация 03-04, 13
25. Визуализация 05-06
26. Визуализация 07-08
27. Визуализация 09-10
28. Визуализация 11-12
29. Цокольный этаж. План работ
30. Сводная таблица по отделке помещений
31.Сводная таблица по отделке помещений
32. Сводная таблица по отделке помещений
33.Сводная таблица по отделке помещений

34. Спецификация мебели
35. Спецификация мебели
36. Спецификация мебели
37. Спецификация мебели
38. Спецификация мебели
39. Спецификация мебели
40. Спецификация мебели
41. Спецификация мебели

| | | | | | | | | |
|---|---|---|---|---|---|---|---|---|
| | | | | | | ДП-2019-ЦБУ-3/1.2 | | |
| | | | | | | г.Гомель, пр. Победы 12Б<br>Центр банковских услуг №9 | | |
| Изм. | Кол.уч. | Лист | №Док. | Подпись | Дата | | | |
| Разраб. | | Фесько | | | 25.02 | Состав дизайн - проекта | Стадия | Лист | Листов |
| | | | | | | | ДП | 2 | 41 |
| | | | | | | Центр банковских услуг №9 | БЕЛАРУСКІ НАРОДНЫ БАНК<br>BELARUSKY NARODNY BANK | | |

| Наименование согласующей службы банка | Отметка согласования/замечания | Отметка об устранении замечаний | Подпись и Ф.И.О. согласующего лица | Дата согласования |
|---|---|---|---|---|
| 1 | 2 | 3 | 4 | 5 |
| УРБ (управление развития бизнеса) | | | | |
| УКО (управление кассовых операций) | | | | |
| УКиИБ (управление корпоративной и информационной безопасности) | | | | |
| УРиПБИ ( управление развития и поддержки банковской инфраструктуры) | | | | |
| УМ (управление маркетинга) | | | | |
| УИТ (управление информационных технологий) | | | | |
| Инженер по пожарной безопасности | | | | |

| | | | | | | | | |
|---|---|---|---|---|---|---|---|---|
| | | | | | | ДП-2019-ЦБУ-3/1.2 | | |
| | | | | | | г.Гомель, пр. Победы 12Б<br>Центр банковских услуг №9 | | |
| Изм. | Кол.уч. | Лист | №Док. | Подпись | Дата | | | |
| Разраб. | | Фесько | | | 25.02 | Лист согласования | Стадия | Лист | Листов |
| | | | | | | | ДП | 3 | 41 |
| | | | | | | Центр банковских услуг №9 | БЕЛАРУСКІ НАРОДНЫ БАНК BELARUSKY NARODNY BANK | | |

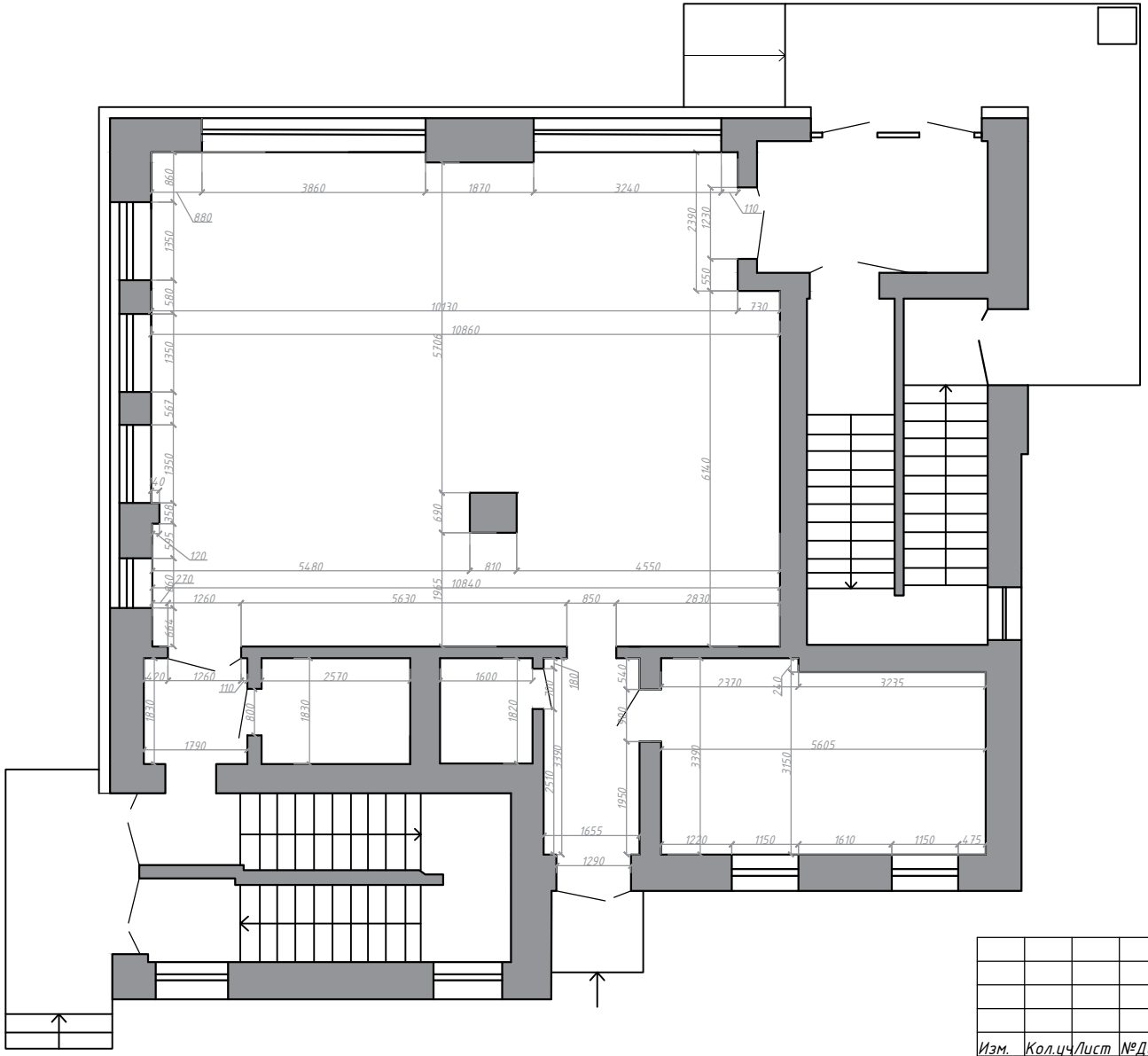


| | | | | | | | | |
|---|---|---|---|---|---|---|---|---|
| | | | | | | ДП-2019-ЦБУ-3/1.2 | | |
| | | | | | | г.Гомель, пр. Победы 12Б<br>Центр банковских услуг №9 | | |
| Изм. | Кол.уч. | Лист | №Док. | Подпись | Дата | | | |
| Разраб. | | Фесько | | | 25.02 | Исходный план помещения | Стадия | Лист | Листов |
| | | | | | | | ДП | 4 | 41 |
| | | | | | | Центр банковских услуг №9 | БЕЛАРУСКІ НАРОДНЫ БАНК<br>BELARUSKY NARODNY BANK | | |

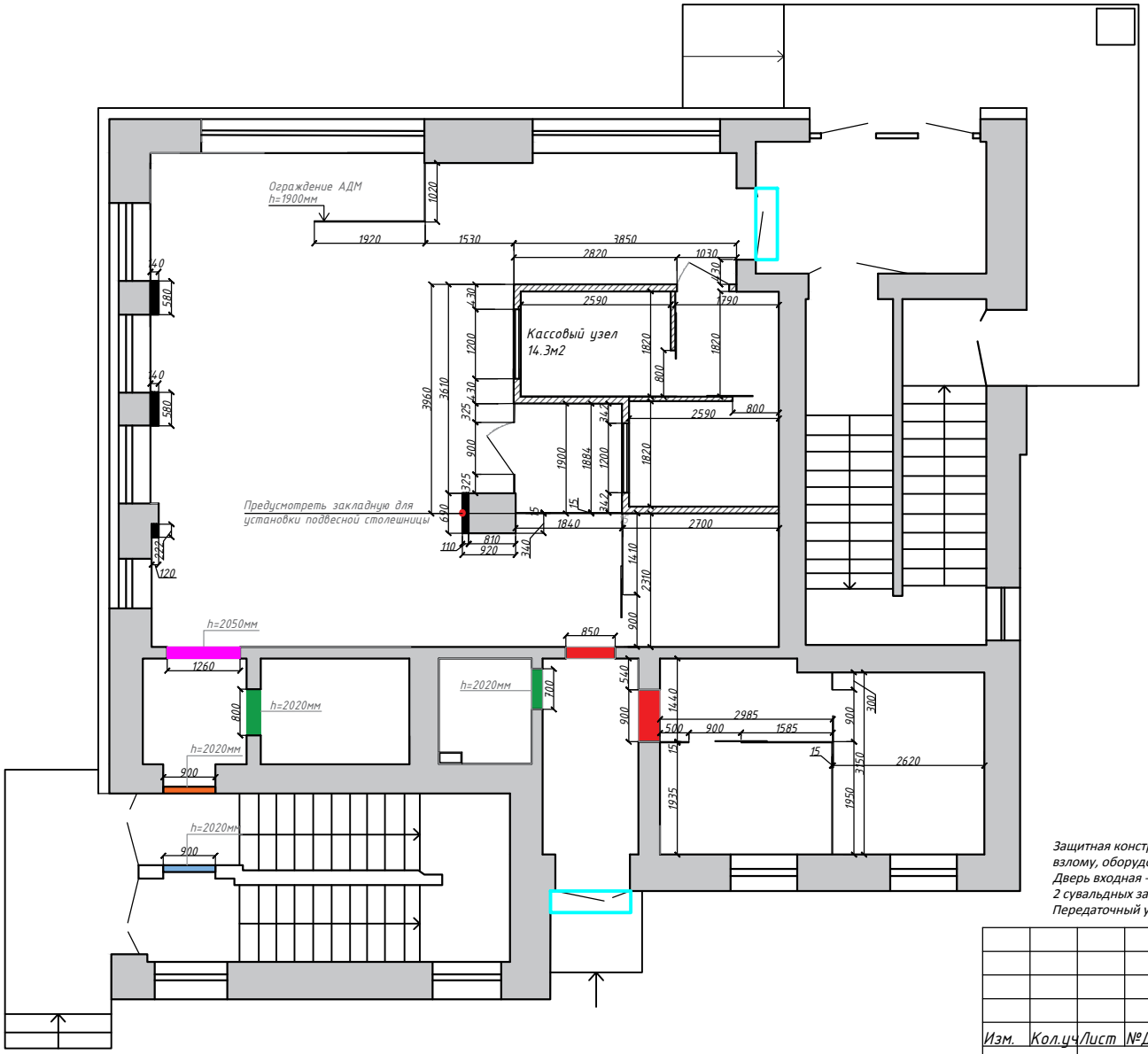


Демонтаж дверей
Всего: 2шт

Дверь из МДФ
700х2020мм
Цвет: белый
Всего: 1шт

Дверь из МДФ
800х2020мм
Цвет: белый
Всего: 1шт

Установка двустворчатой алюминиевой глухой противодымной двери
1260х2050мм
Цвет: белый
Всего: 1шт

Установка металлической двери
Одностворчатая металлическая дверь
900х2020мм
Всего: 1шт

Устройство проёма с последующей установкой металлической двери
900х2020мм
Всего: 1шт

Наращивание несущей колонны и простенков между оконными проёмами
Всего: 6м2

Кассовый узел
14.3м2

Установка ролеты на дверь
Всего: 2шт

Защитная конструкция ПОВ (включая потолок) - по 1 классу стойкости к воздействию стрелкового оружия и классу П2 стойкости ко взлому, оборудованная в соответствии с требованиями СТБ 51.4.01-96;
Дверь входная - металлическая высокопрочная (с пуленепробиваемым смотровым глазком),
2 сувальдных замка, не ниже Д3 стойкости ко взлому и класса не ниже 3б по СТБ 51.4.01 к воздействию стрелкового оружия;
Передаточный узел - соответствующий классу не ниже 1, 1а, 1б по СТБ 51.4.01 к воздействию стрелкового оружия.

| | | | | | | | | |
|---|---|---|---|---|---|---|---|---|
| | | | | | | ДП-2019-ЦБУ-3/1.2 | | |
| | | | | | | г.Гомель, пр. Победы 12Б<br>Центр банковских услуг №9 | | |
| Изм. | Кол.уч. | Лист | №Док. | Подпись | Дата | | | |
| Разраб. | | Фесько | | | 25.02 | План демонтажа и установки конструкций | Стадия | Лист | Листов |
| | | | | | | | ДП | 5 | 41 |
| | | | | | | Центр банковских услуг №9 | БЕЛАРУСКІ НАРОДНЫ БАНК<br>BELARUSKY NARODNY BANK | | |

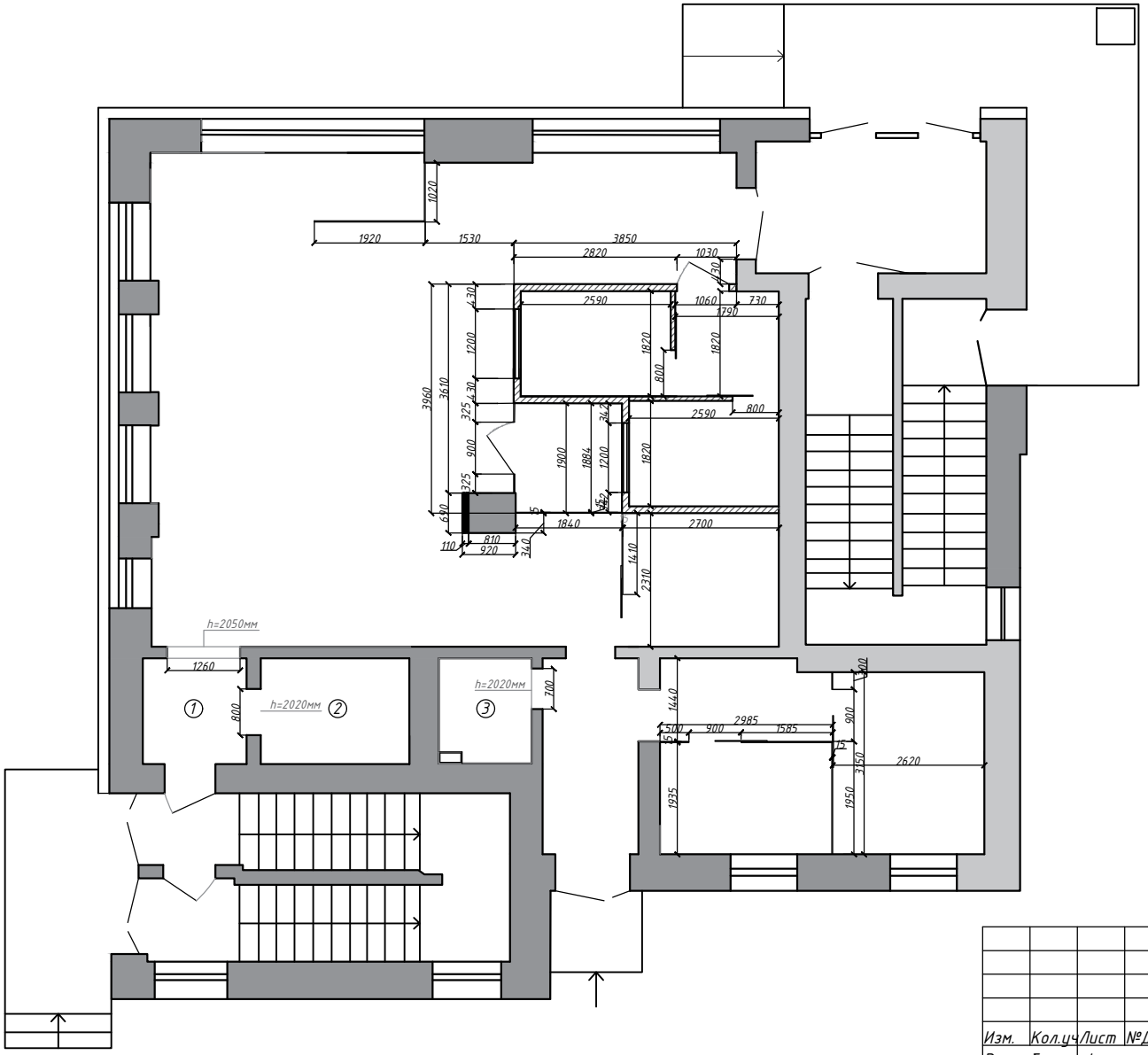


1. Тамбур к аварийному выходу
- Покраска стен краской RAL 9016
- Замена светильника
См. спецификацию
Позиция №39
Всего: 1шт
- Замена одноклавишного выключателя
См. спецификацию
Позиция №36
Всего: 1шт

2. Серверная
- Покраска стен краской RAL 9016
- Замена светильника
См. спецификацию
Позиция №39
Всего: 1шт
- Замена одноклавишного выключателя
См. спецификацию
Позиция №36
Всего: 1шт

3. Санузел
- Установка Г/К потолка с последующей покраской
- Замена светильника
См. спецификацию
Позиция №39
Всего: 2шт
- Замена двухклавишного выключателя
См. спецификацию
Позиция №35
Всего: 1шт
- Установка накопительного водонагревателя на стену
См. спецификацию
Позиция №37
Всего: 1шт

| Изм. | Кол.уч. | Лист | №Док. | Подпись | Дата | ДП-2019-ЦБУ-3/1.2 | | |
|---|---|---|---|---|---|---|---|---|
| | | | | | | г.Гомель, пр. Победы 12Б<br>Центр банковских услуг №9 | | |
| Разраб. | | Фесько | | | 25.02 | Установка стеклянных перегородок<br>План ремонта помещений | Стадия | Лист | Листов |
| | | | | | | | ДП | 6 | 41 |
| | | | | | | Центр банковских услуг №9 | БЕЛАРУСКІ НАРОДНЫ БАНК<br>BELARUSKY NARODNY BANK | | |

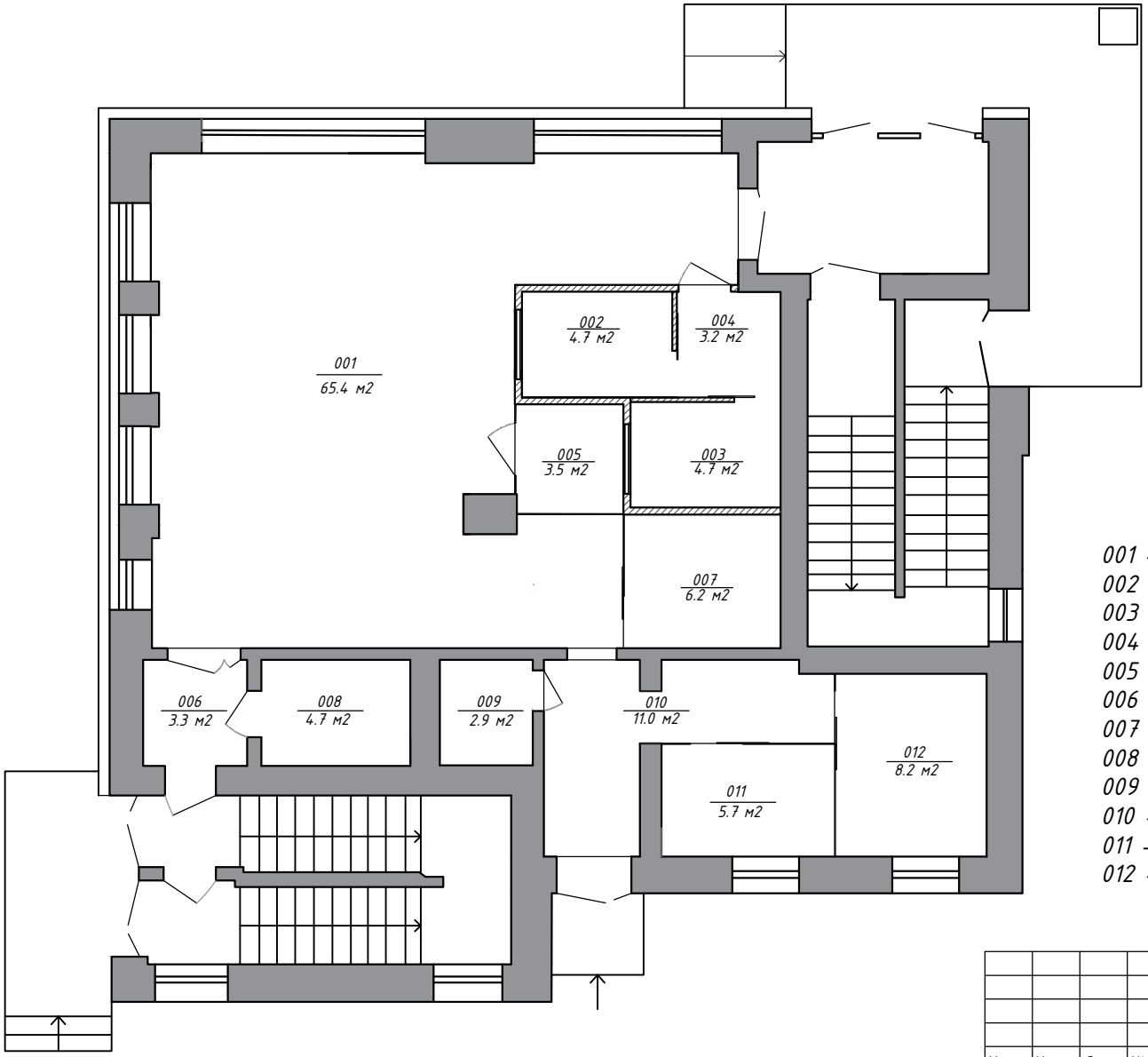


001 – Зона обслуживания юридических и физических лиц
002 – Касса №1
003 – Касса №2
004 – Тамбур №1
005 – Тамбур №2
006 – Тамбур №3
007 – Руководитель ЦБУ
008 – Серверная
009 – Санузел для клиентов
010 – Коридор
011 – Зона переговоров
012 – Зона обслуживания МСБ

| Изм. | Кол.уч. | Лист | №Док. | Подпись | Дата | ДП-2019-ЦБУ-3/1.2 | | |
|---|---|---|---|---|---|---|---|---|
| | | | | | | г.Гомель, пр. Победы 12Б<br>Центр банковских услуг №9 | | |
| Разраб. | | Фесько | | | 25.02 | Экспликация помещений | Стадия | Лист | Листов |
| | | | | | | | ДП | 7 | 41 |
| | | | | | | Центр банковских услуг №9 | БЕЛАРУСКІ НАРОДНЫ БАНК<br>BELARUSKY NARODNY BANK | | |

| № | №п/п | Наименование | Колл-во |
|---|---|---|---|
| 1 | 54 | МФУ | 7шт |
| 2 | 114-115 | Комод для документов | 4шт |
| 3 | 117 | Стол "двойка" | 2шт |
| 4 | 44 | Стул для сотрудников | 9шт |
| 5 | 43 | Стул для клиентов | 13шт |
| 6 | 55 | Кулер для воды | 1шт |
| 7 | 57 | АДМ | 1шт |
| 7.1 | 56 | АТМ | 1шт |
| 7.2 | | Терминал электронной очереди | 1шт |
| 8 | 109 | Стойка для самообслуживания | 1шт |
| 9 | 105 | Банкетка с буклетницей | 1шт |
| 10 | 126 | Кассовый прилавок | 2шт |
| 11 | 123-124 | Стол кассира | 2шт |
| 12 | 110 | Шкаф - купе | 1шт |
| 13 | 113 | Стеллаж для документов | 2шт |
| 14 | 111 | Стол для переговоров | 1шт |
| 15 | 112 | Тумба для кофе - машины | 1шт |
| 16 | 107 | Диван двухместный | 1шт |
| 17 | 106 | Банкетка | 1шт |
| 18 | 108 | Стойка для сумок | 1шт |
| 19 | 61 | Вешалка для одежды | 1шт |
| 20 | 122 | Стеллаж для хранения бытовых принадлежностей | 1шт |
| 21 | 119 | Стол рабочий | 3шт |
| 22 | 59 | Шкаф МШЛ | 1шт |

| Изм. | Кол.уч. | Лист | №Док. | Подпись | Дата |
|---|---|---|---|---|---|
| Разраб. | | Фесько | | | 25.02 |

ДП-2019-ЦБУ-3/1.2

г.Гомель, пр. Победы 12Б
Центр банковских услуг №9

Зонирование помещения
Расстановка мебели

| Стадия | Лист | Листов |
|---|---|---|
| ДП | 8 | 41 |

Центр банковских услуг №9

БЕЛАРУСКІ НАРОДНЫ БАНК
BELARUSKY NARODNY BANK

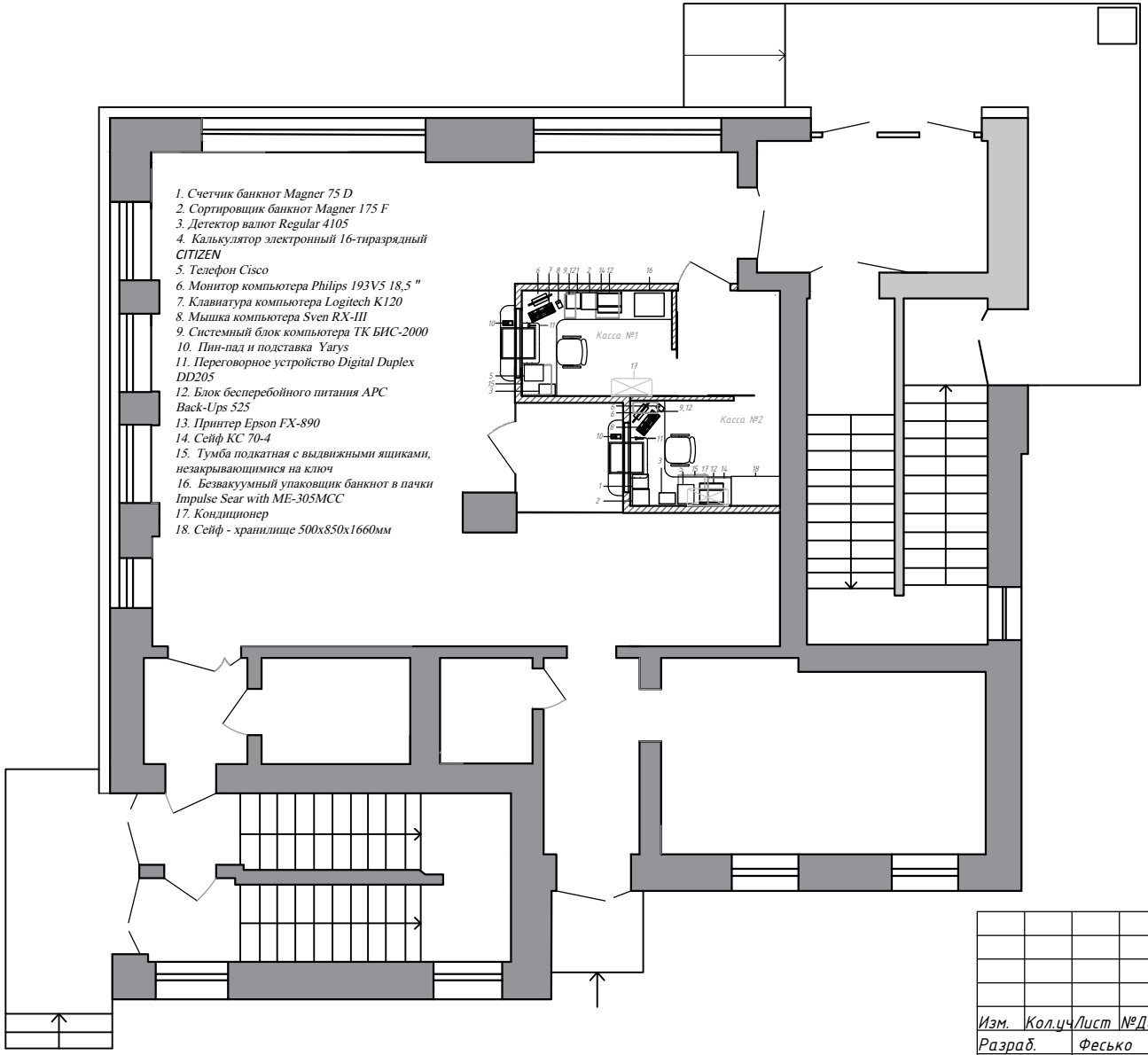


1. Счетчик банкнот Magner 75 D
2. Сортировщик банкнот Magner 175 F
3. Детектор валют Regular 4105
4. Калькулятор электронный 16-тиразрядный CITIZEN
5. Телефон Cisco
6. Монитор компьютера Philips 193V5 18,5 "
7. Клавиатура компьютера Logitech K120
8. Мышка компьютера Sven RX-III
9. Системный блок компьютера ТК БИС-2000
10. Пин-пад и подставка Yarys
11. Переговорное устройство Digital Duplex DD205
12. Блок бесперебойного питания APC Back-Ups 525
13. Принтер Epson FX-890
14. Сейф КС 70-4
15. Тумба подкатная с выдвижными ящиками, незакрывающимися на ключ
16. Безвакуумный упаковщик банкнот в пачки Impulse Sear with ME-305MCC
17. Кондиционер
18. Сейф - хранилище 500x850x1660мм

№п/п123
Касса №1
Стол кассира

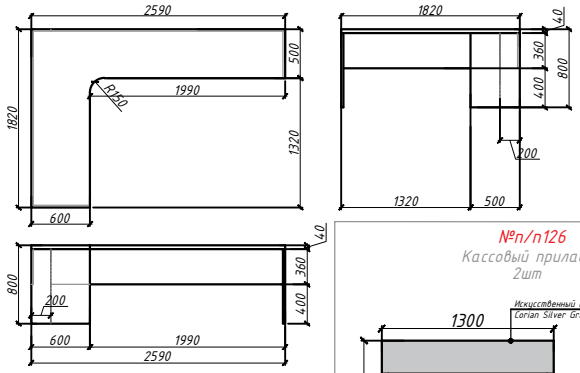


№п/п126
Кассовый прилавок
2шт

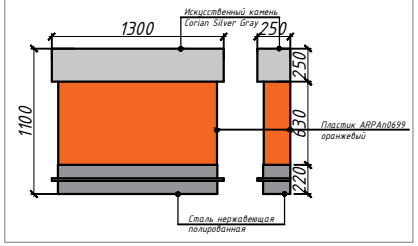


№п/п124
Касса №2
Стол кассира

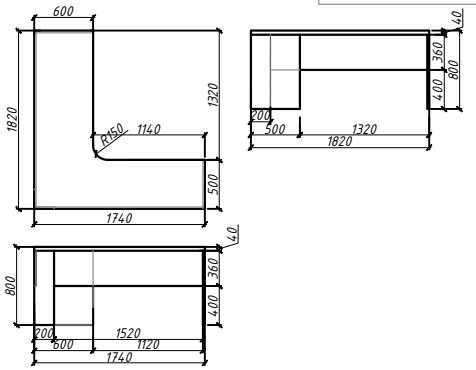


№п/п125
Тумба подкатная
с выдвижными ящиками
2шт

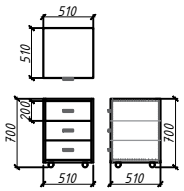


Мебель в кассовый узел изготавливать после снятия фактических размеров конструкции
Материал - ЛДСП серый пепел
Ручки - нержавеющая сталь
*Мастер несёт ответственность за фактические габариты изделия

| Изм. | Кол.уч | Лист | №Док. | Подпись | Дата | ДП-2019-ЦБУ 3/1.2 | | |
|---|---|---|---|---|---|---|---|---|
| | | | | | | г.Гомель, пр. Победы 12Б<br>Центр банковских услуг №9 | | |
| Разраб. | | Фесько | | | 25.02 | Схема расстановки кассового оборудования | Стадия | Лист | Листов |
| | | | | | | | ДП | 9 | 41 |
| | | | | | | Центр банковских услуг №9 | БЕЛАРУСКІ НАРОДНЫ БАНК BELARUSKY NARODNY BANK | | |

| №п/п | Отображение | Наименование | Колл-во |
|---|---|---|---|
| 17 | | Сплит - система | 7шт |
| | | Кондиционер кассетного типа<br>Перенос существующего | 1шт |
| 77 | | Телекоммуникационный напольный шкаф<br>TWT-CBB-37U-6x10<br>19" 37U<br>600x1000x1833 мм | 1шт |
| 29 | | Розетка силовая 220V | 56шт |
| 28 | IT | Розетка компьютерная | 30шт |
| 30 | | Розетка USB | 2шт |
| 33 | | Вентилятор вытяжной | 2шт |
| 34 | | Диффузор приточный | 2шт |
| 87 | | Точка доступа к общественной сети Wi-Fi | 3шт |
| 31 | | Кабель - канал | 7м |
| 32 | | Напольная башенка | 5шт |

Примечание:
К точкам доступа Wi-Fi протянуть кабель ЛВС

| Изм. | Кол.уч. | Лист | №Док. | Подпись | Дата |
|---|---|---|---|---|---|
| Разраб. | | Фесько | | | 25.02 |

ДП-2019-ЦБУ-3/1.2

г.Гомель, пр. Победы 12Б
Центр банковских услуг №9

Точки подключения с расстановкой мебели

| Стадия | Лист | Листов |
|---|---|---|
| ДП | 10 | 41 |

Центр банковских услуг №9

БЕЛАРУСКІ НАРОДНЫ БАНК
BELARUSKY NARODNY BANK

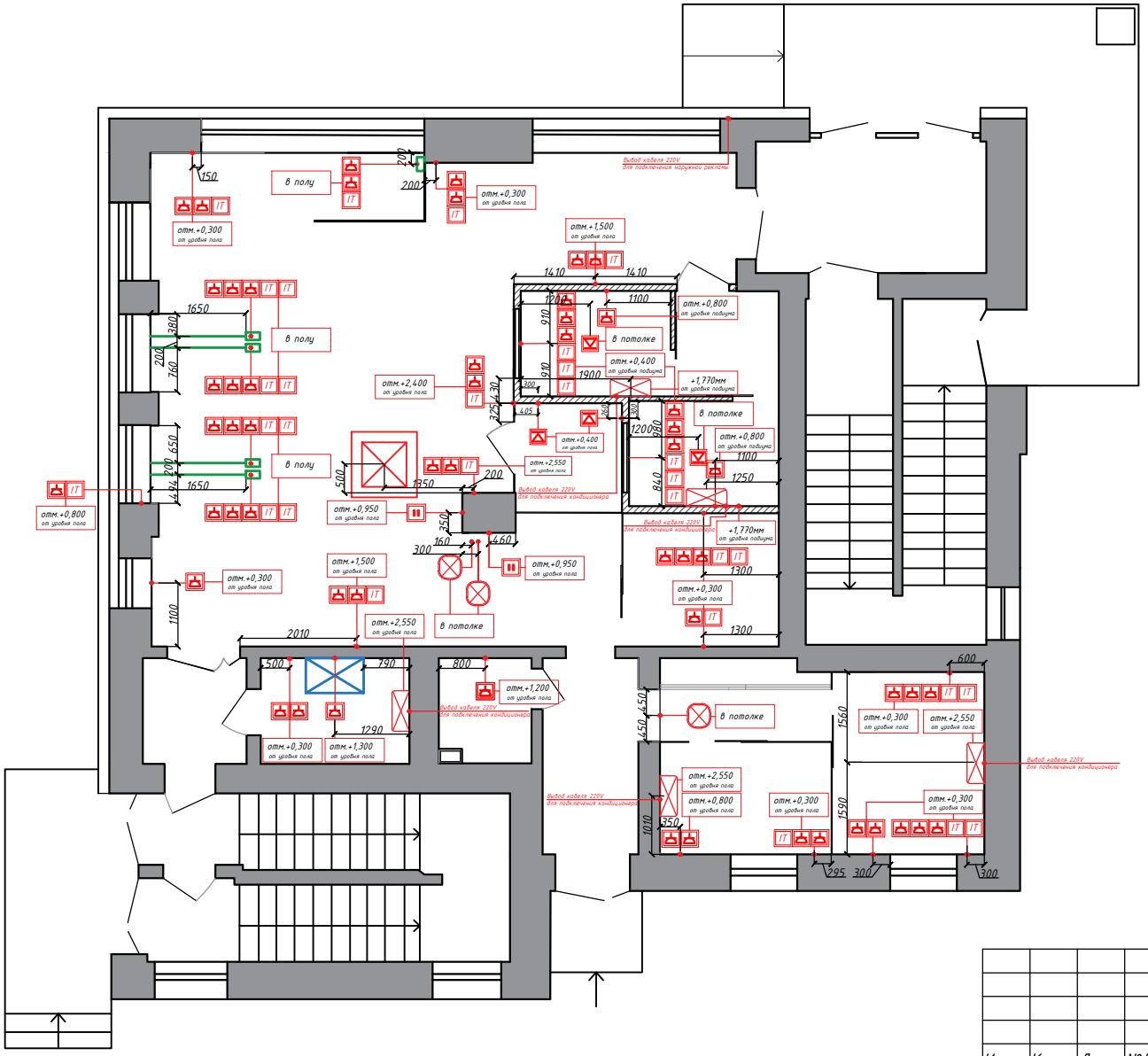


| №п/п | Отображение | Наименование | Колл-во |
|---|---|---|---|
| 17 | | Сплит - система | 7шт |
| | | Кондиционер кассетного типа Перенос существующего | 1шт |
| 77 | | Телекоммуникационный напольный шкаф TWT-CBB-37U-6x10 19" 37U 600x1000x1833 мм | 1шт |
| 29 | | Розетка силовая 220V | 56шт |
| 28 | IT | Розетка компьютерная | 30шт |
| 30 | | Розетка USB | 2шт |
| 33 | | Вентилятор вытяжной | 2шт |
| 34 | | Диффузор приточный | 2шт |
| 87 | | Точка доступа к общественной сети Wi-Fi | 2шт |
| 31 | | Кабель - канал | 7м |
| 32 | | Напольная башенка | 5шт |

Примечания:

За отметку 0,000 принят уровень существующего чистого пола
Размеры указаны по центральной оси оборудования
К точкам доступа Wi-Fi протянуть кабель ЛВС

| Изм. | Кол.уч. | Лист | №Док. | Подпись | Дата |
|---|---|---|---|---|---|
| Разраб. | | Фесько | | | 25.02 |

ДП-2019-ЦБУ-3/1.2

г.Гомель, пр. Победы 12Б
Центр банковских услуг №9

Точки подключения

| Стадия | Лист | Листов |
|---|---|---|
| ДП | 11 | 41 |

Центр банковских услуг №9

БЕЛАРУСКІ НАРОДНЫ БАНК
BELARUSKY NARODNY BANK

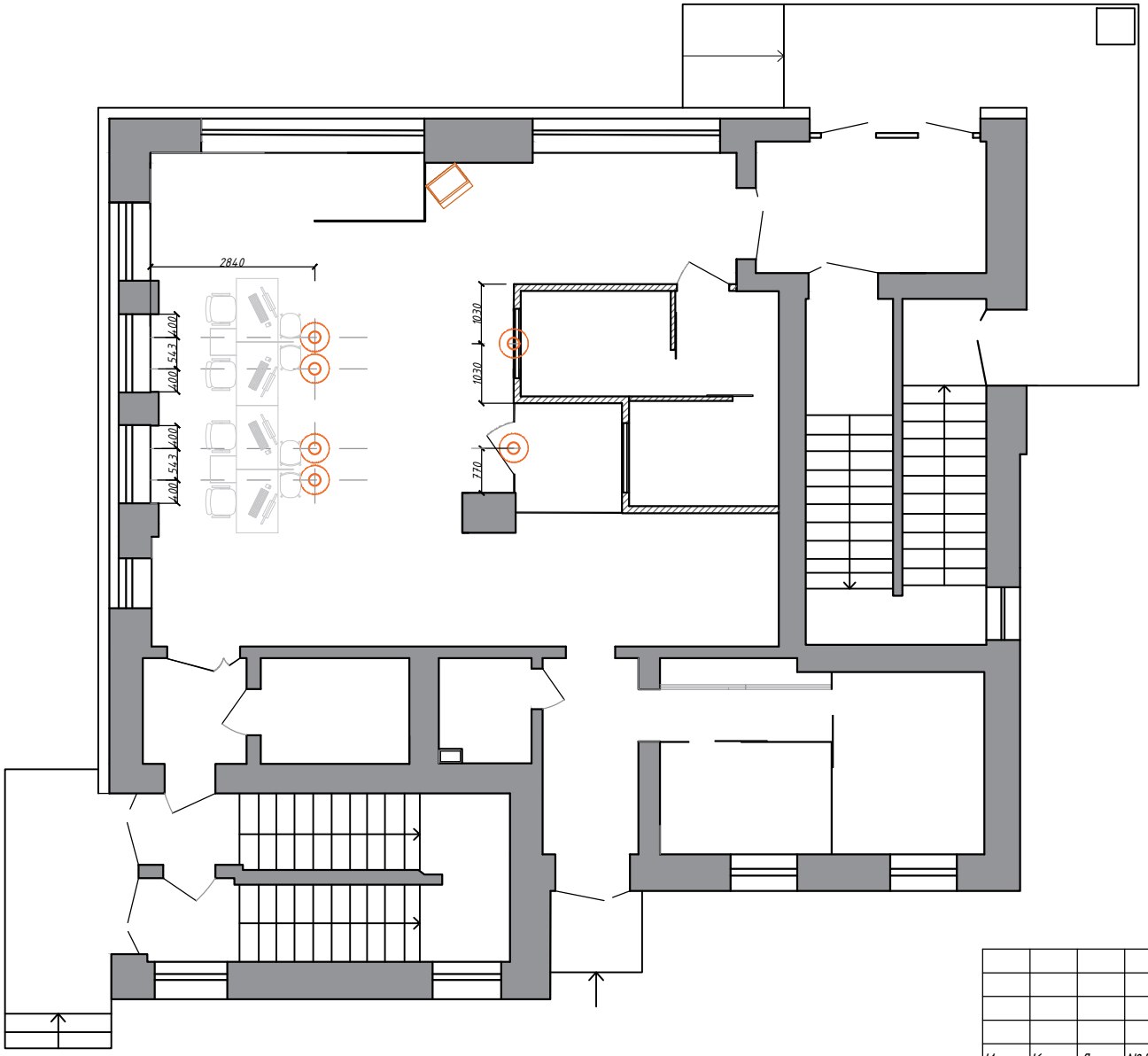


Планшет на подвесах
Всего: 6шт

Терминал электронной очереди
Всего: 1шт

Кронштейн потолочный для планшетов электронной очереди
Материал: нержавеющая сталь
Всего: 6шт

Примечания:

За отметку 0,000 принят уровень существующего чистого пола
Размеры указаны по центральной оси оборудования
Заложить в потолке концы сетевых кабелей для каждого планшета электронной очереди

| Изм. | Кол.уч. | Лист | №Док. | Подпись | Дата | ДП-2019-ЦБУ-3/1.2 | | |
|---|---|---|---|---|---|---|---|---|
| | | | | | | г.Гомель, пр. Победы 12Б<br>Центр банковских услуг №9 | | |
| Разраб. | | Фесько | | | 25.02 | Точки подключения электронной очереди | Стадия | Лист | Листов |
| | | | | | | | ДП | 12 | 41 |
| | | | | | | Центр банковских услуг №9 | БЕЛАРУСКІ НАРОДНЫ БАНК<br>BELARUSKY NARODNY BANK | | |

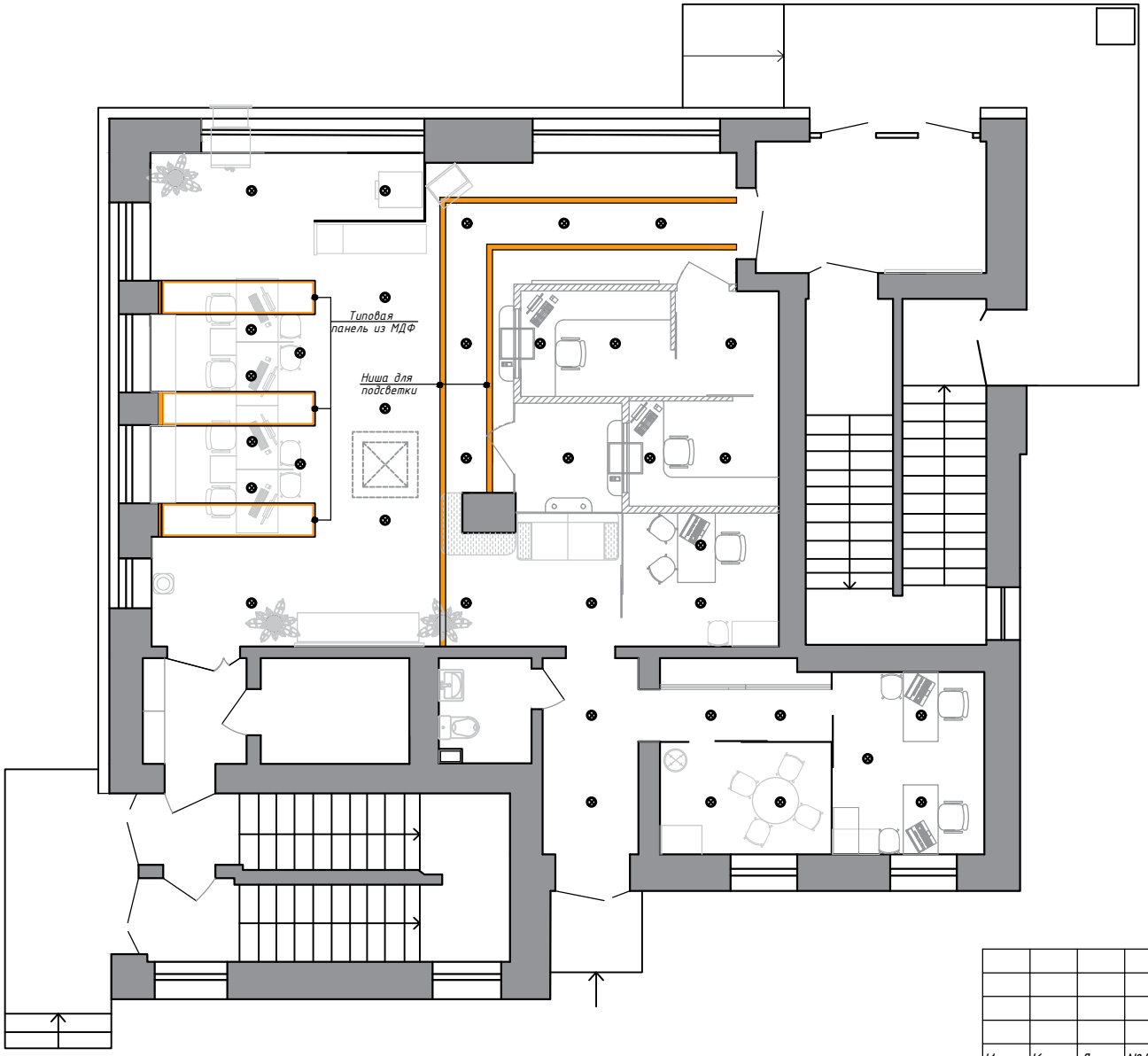


| №п/п | Отображение | Наименование | Колл-во |
|---|---|---|---|
| 40 | | Светодиодная лента Цвет свечения - 4500К (нейтральный белый) Согласовать с заказчиком перед установкой) Установку светодиодной ленты в нише произвести по торцам . Подробный чертеж см. лист №17 | 83м |
| 38 | | Встраиваемый светильник 4500К Светодиодный светильник MD-190MP-25W White | 38шт |

| Изм. | Кол.уч. | Лист | №Док. | Подпись | Дата |
|---|---|---|---|---|---|
| Разраб. | | Фесько | | | 25.02 |

ДП-2019-ЦБУ-3/1.2

г.Гомель, пр. Победы 12Б
Центр банковских услуг №9

Размещение светильников с расстановкой мебели

| Стадия | Лист | Листов |
|---|---|---|
| ДП | 13 | 41 |

Центр банковских услуг №9

БЕЛАРУСКІ НАРОДНЫ БАНК
BELARUSKY NARODNY BANK

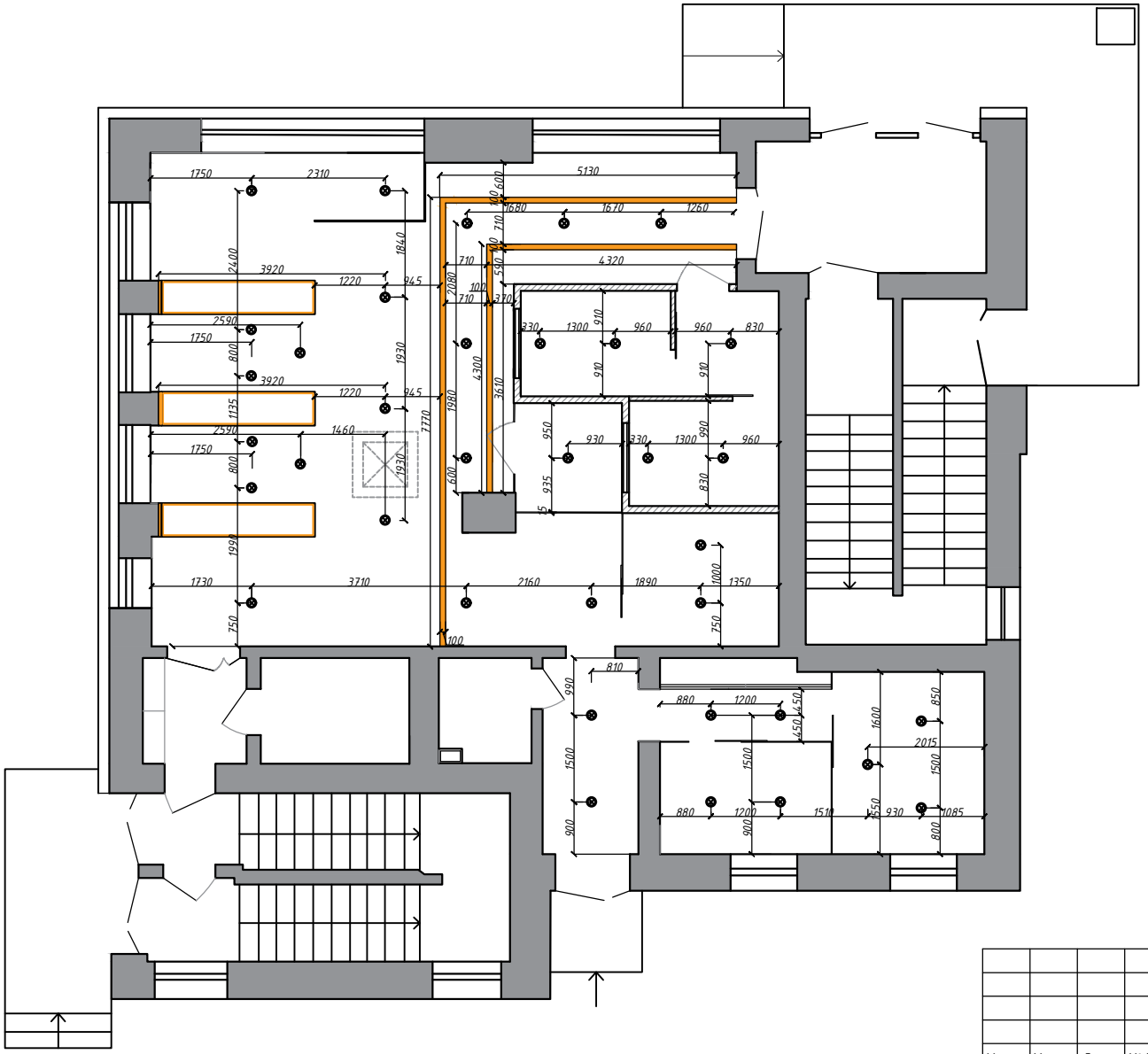

| №п/п | Отображение | Наименование | Колл-во |
|---|---|---|---|
| 40 | | Светодиодная лента Цвет свечения - 4500К (нейтральный белый) Согласовать с заказчиком перед установкой) Установку светодиодной ленты в нише произвести по торцам . Подробный чертеж см. лист №17 | 83м |
| 38 | | Встраиваемый светильник 4500К Светодиодный светильник MD-190MP-25W White | 38шт |

Примечания:

За отметку 0,000 принят уровень существующего чистого пола
Размеры указаны по центральной оси оборудования

| Изм. | Кол.уч. | Лист | №Док. | Подпись | Дата |
|---|---|---|---|---|---|
| Разраб. | | Фесько | | | 25.02 |

ДП-2019-ЦБУ-3/1.2

г.Гомель, пр. Победы 12Б
Центр банковских услуг №9

Размещение светильников

| Стадия | Лист | Листов |
|---|---|---|
| ДП | 14 | 41 |

Центр банковских услуг №9

БЕЛАРУСКІ НАРОДНЫ БАНК
BELARUSKY NARODNY BANK

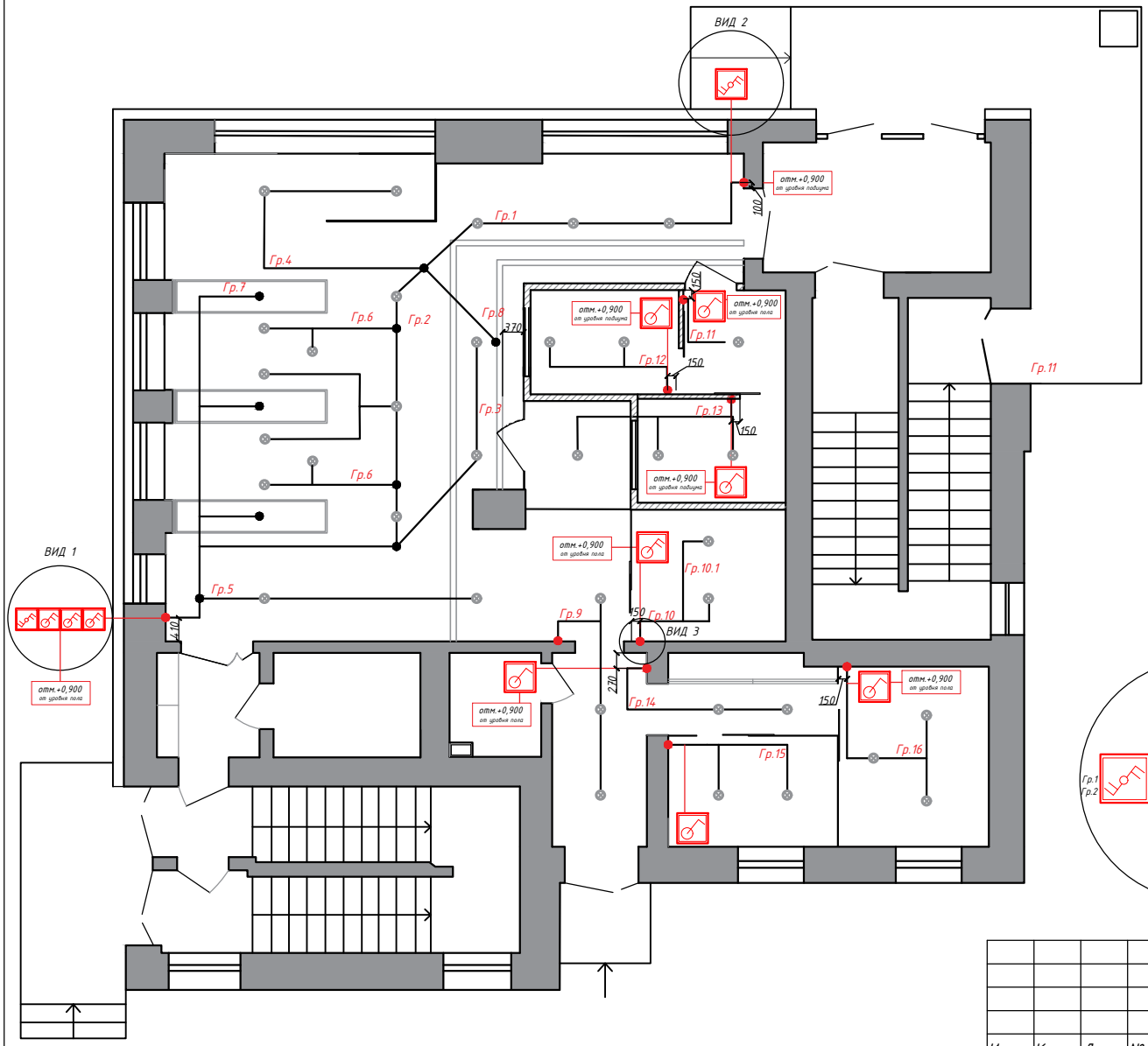


| №п/п | Отображение | Наименование | Колл-во |
|---|---|---|---|
| 37 | | Переходной выключатель света | 2шт |
| 36 | | Одноклавишный выключатель света | 6шт |
| 35 | | Двухклавишный выключатель света | 4шт |

Группы включения
1-16

Группы включения обозначены только для новых точек освещения.
В помещениях, где меняется непосредственно светильник, группы включения остаются неизменными.
Группа 7,8 - включение светодиодной подсветки

ВИД 1

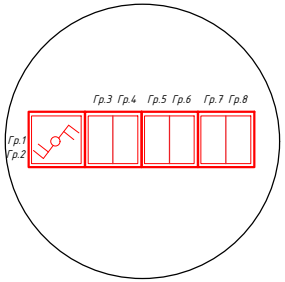


ВИД 2

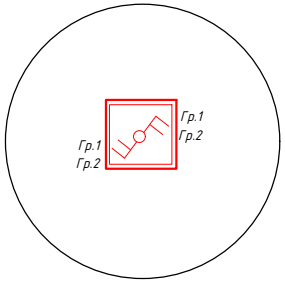


ВИД 3

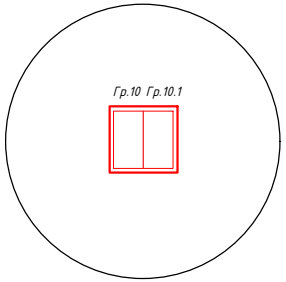


Примечания:
За отметку 0,000 принят уровень существующего чистого пола
Размеры указаны по центральной оси оборудования

| Изм. | Кол.уч. | Лист | №Док. | Подпись | Дата |
|---|---|---|---|---|---|
| Разраб. | | Фесько | | | 25.02 |

ДП-2019-ЦБУ-3/1.2

г.Гомель, пр. Победы 12Б
Центр банковских услуг №9

Группы включения
Выключатели света

| Стадия | Лист | Листов |
|---|---|---|
| ДП | 15 | 41 |

Центр банковских услуг №9

БЕЛАРУСКІ НАРОДНЫ БАНК
BELARUSKY NARODNY BANK

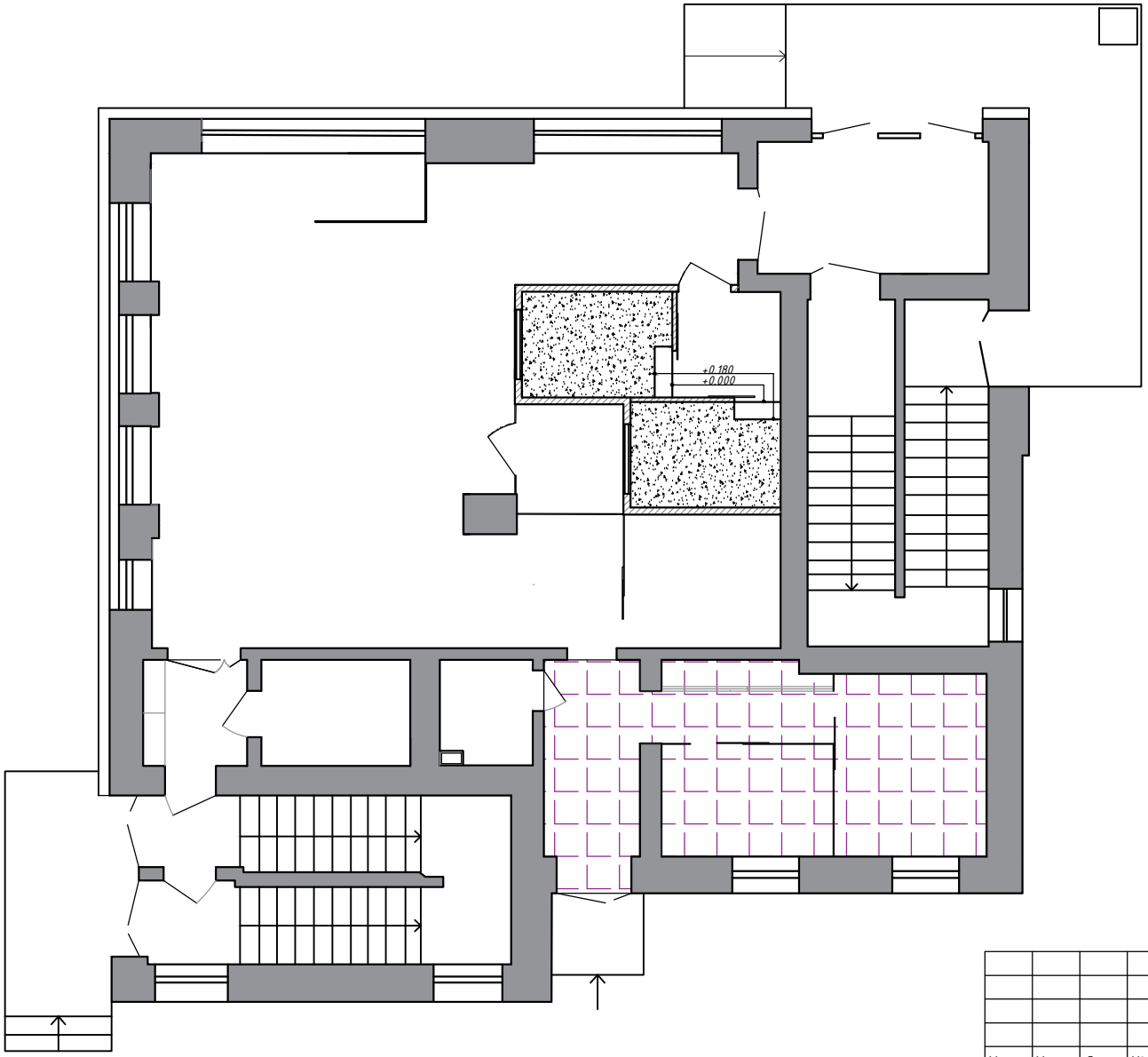


Замена плитки из керамогранита
Всего: 30м2

Установка подиума на деревянном каркасе h= +0,180мм
с дальнейшим покрытием ковролином коротковорсовым
Цвет: серый
Всего: 12м2

Примечания:
За отметку 0,000 принят уровень существующего чистого пола

| Изм. | Кол.уч. | Лист | №Док. | Подпись | Дата | ДП-2019-ЦБУ-3/1.2 | | |
|---|---|---|---|---|---|---|---|---|
| | | | | | | г.Гомель, пр. Победы 12Б<br>Центр банковских услуг №9 | | |
| Разраб. | | Фесько | | | 25.02 | План напольных покрытий | Стадия | Лист | Листов |
| | | | | | | | ДП | 16 | 41 |
| | | | | | | Центр банковских услуг №9 | БЕЛАРУСКІ НАРОДНЫ БАНК<br>BELARUSKY NARODNY BANK | |

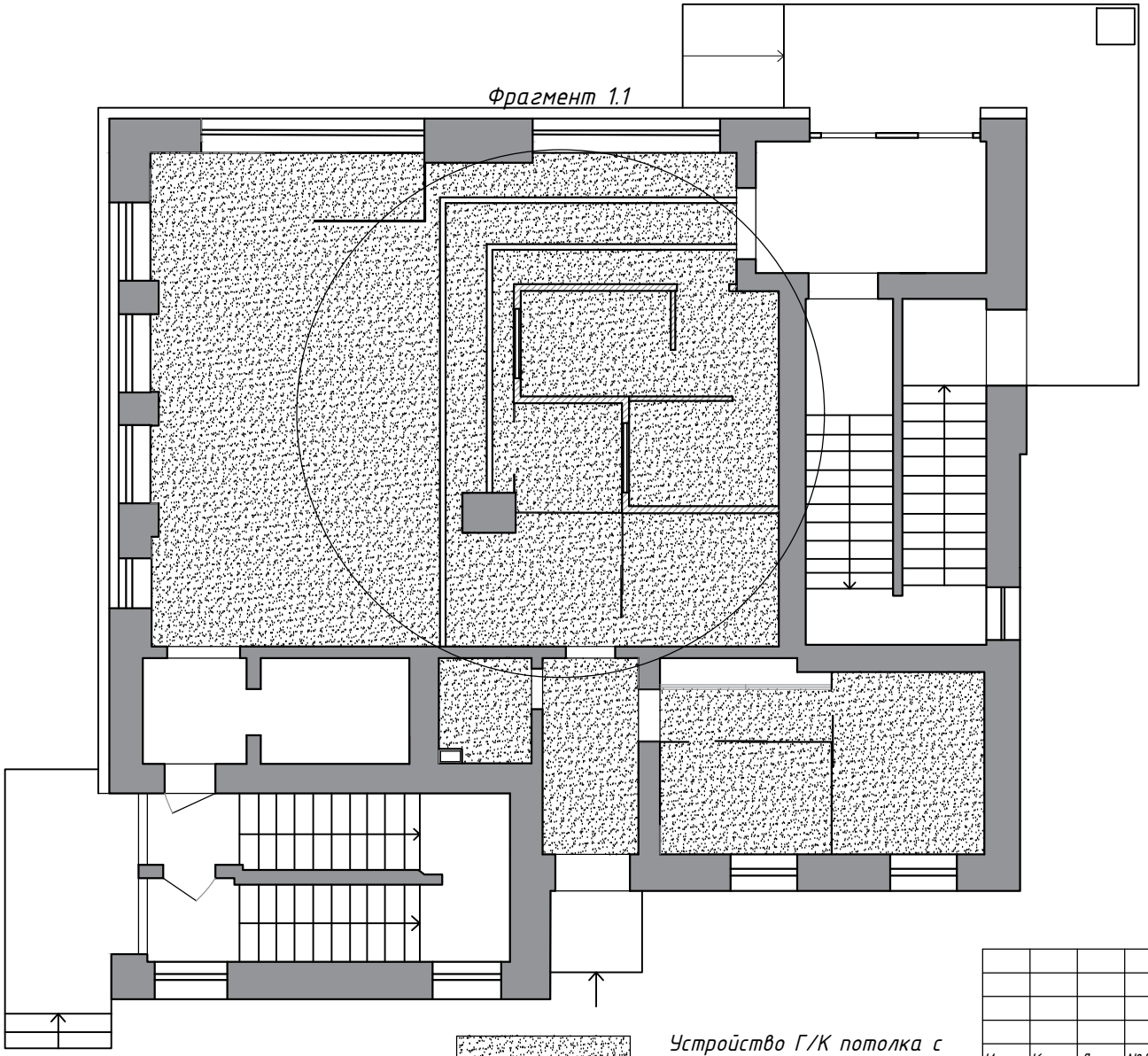


Фрагмент 1.1

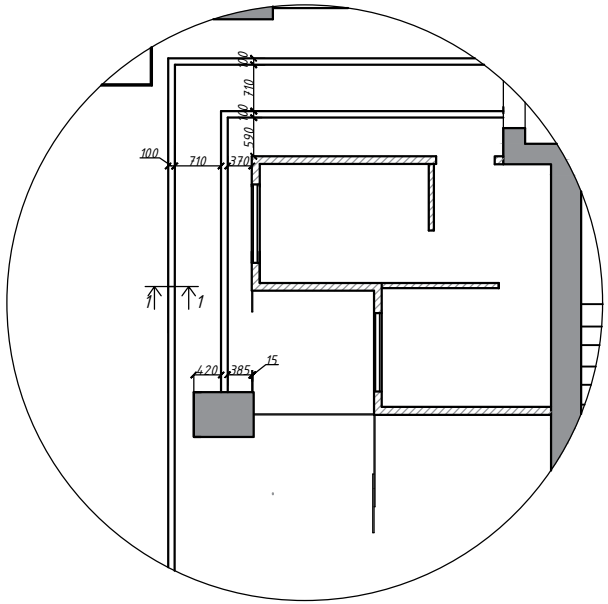


Разрез 1-1 (см.Фрагмент 1.1)

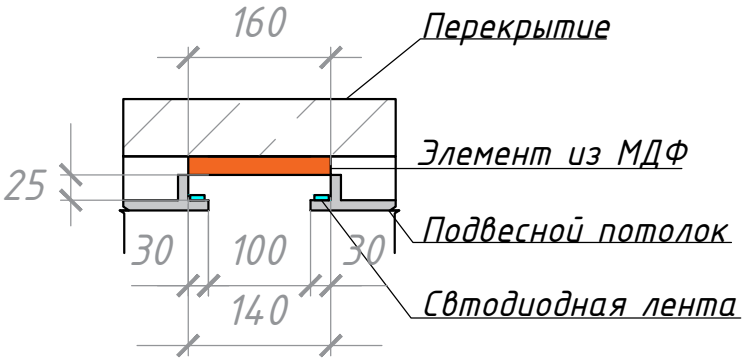


Устройство Г/К потолка с дальнейшей покраской
Цвет: Caparol off white 50

Глубина ниши - 25мм
Ширина ниши - 100мм

| | | | | | | |
|---|---|---|---|---|---|---|
| | | | | | | ДП-2019-ЦБУ-3/1.2 |
| | | | | | | г.Гомель, пр. Победы 12Б<br>Центр банковских услуг №9 |
| Изм. | Кол.уч. | Лист | №Док. | Подпись | Дата | |
| Разраб. | | Фесько | | | 25.02 | План потолков |
| | | | | | | Центр банковских услуг №9 |

| Стадия | Лист | Листов |
|---|---|---|
| ДП | 17 | 41 |

БЕЛАРУСКІ НАРОДНЫ БАНК
BELARUSKY NARODNY BANK

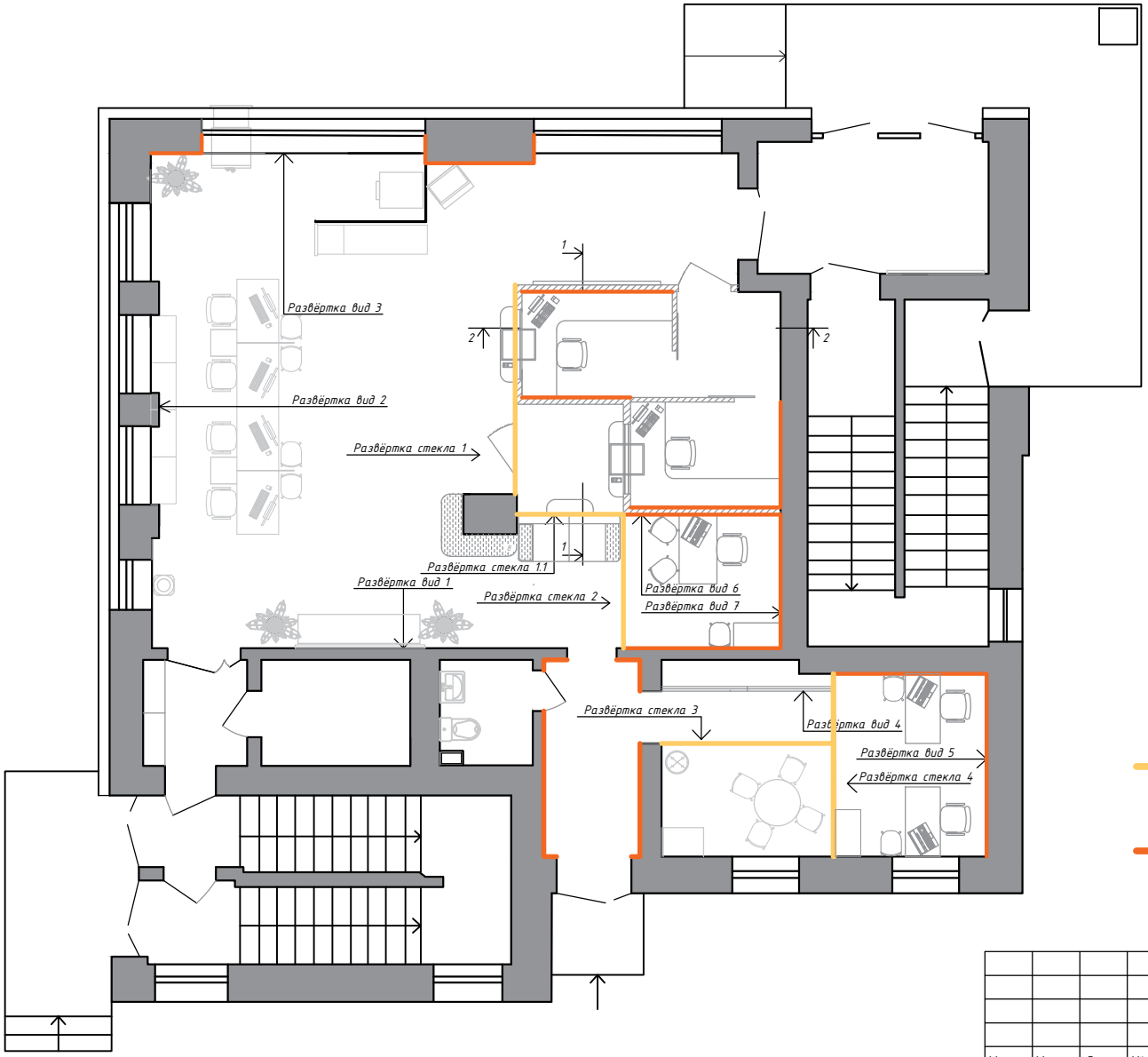


Оранжевая полоса h=20мм

*на стеклянных поверхностях оклейка с двух сторон

Места оклейки фирменными обоями

| | | | | | | |
|---|---|---|---|---|---|---|
| Изм. | Кол.уч. | Лист | №Док. | Подпись | Дата | ДП-2019-ЦБУ-3/1.2 |
| Разраб. | | Фесько | | | 25.02 | г.Гомель, пр. Победы 12Б<br>Центр банковских услуг №9 |
| | | | | | | План маяков разверток и разрезов |
| | | | | | | Стадия: ДП; Лист: 18; Листов: 41 |
| | | | | | | Центр банковских услуг №9 |
| | | | | | | БЕЛАРУСКІ НАРОДНЫ БАНК BELARUSKY NARODNY BANK |

Развёртка вид 6 + развёртка стекла  Развёртка вид 7  Развёртка вид 1

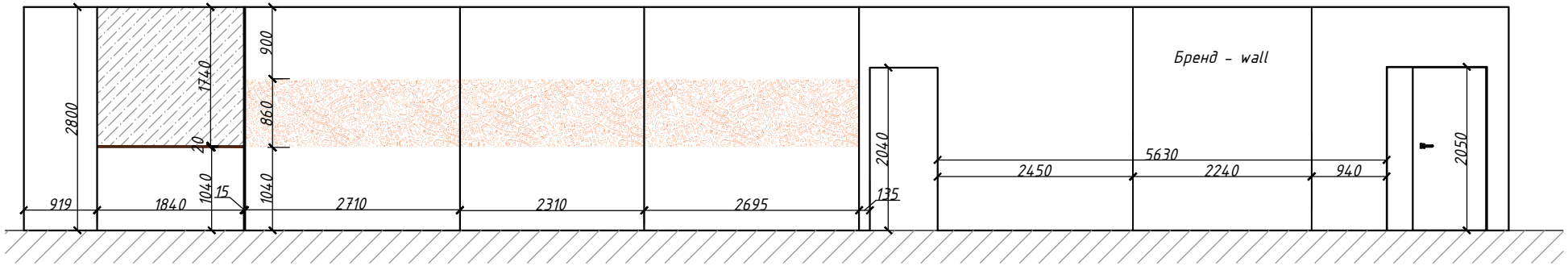


Развёртка вид 3  Развёртка вид 2

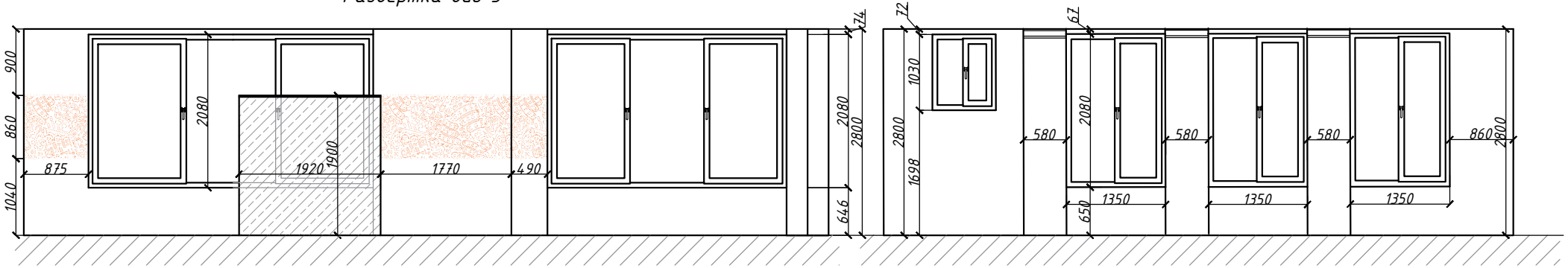


Фирменные обои

Матовая плёнка на стекло + гляцевая оранжевая полоса

Матовая плёнка на стекло

Развёртка вид 4  Развёртка вид 5

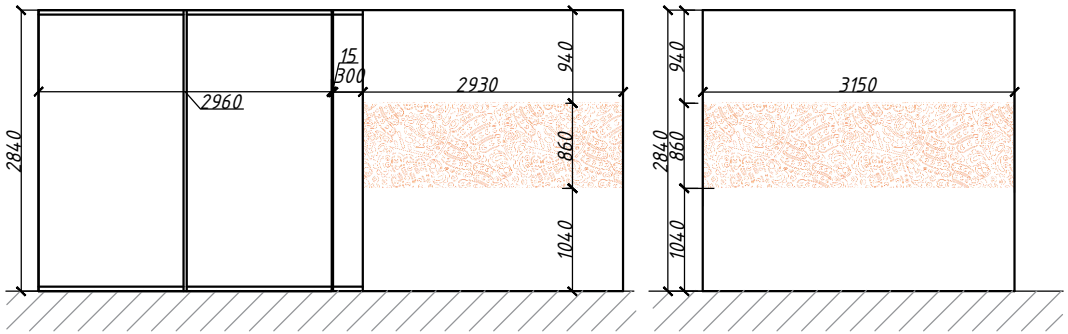


* Окраска всех стен и потолков ЦБУ - RAL 9016

| | | | | | | |
|---|---|---|---|---|---|---|
| Изм. | Кол.уч. | Лист | №Док. | Подпись | Дата | ДП-2019-ЦБУ-3/1.2 |
| | | | | | | г.Гомель, пр. Победы 12Б<br>Центр банковских услуг №9 |
| Разраб. | | Фесько | | | 25.02 | Развёртки стен |
| | | | | | | Центр банковских услуг №9 |

| Стадия | Лист | Листов |
|---|---|---|
| ДП | 19 | 41 |

БЕЛАРУСКІ НАРОДНЫ БАНК
BELARUSKY NARODNY BANK

Развёртка стекла 1

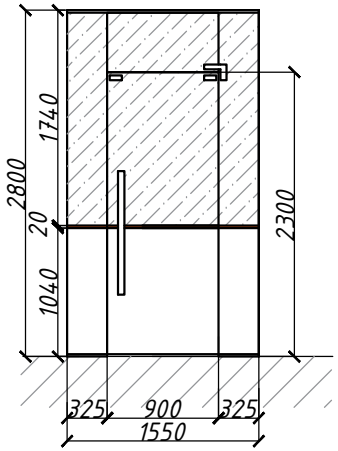


Развёртка стекла 1.1

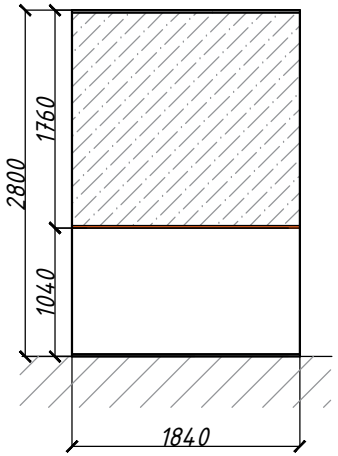


Развёртка стекла 2

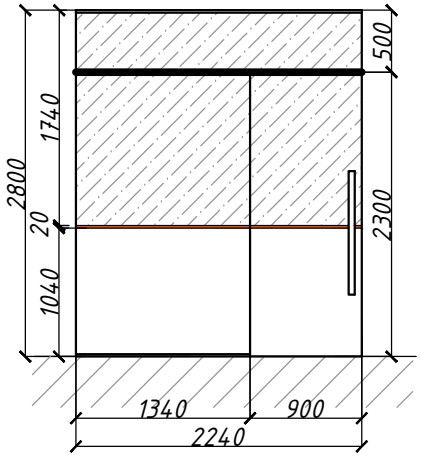


Развёртка стекла 3

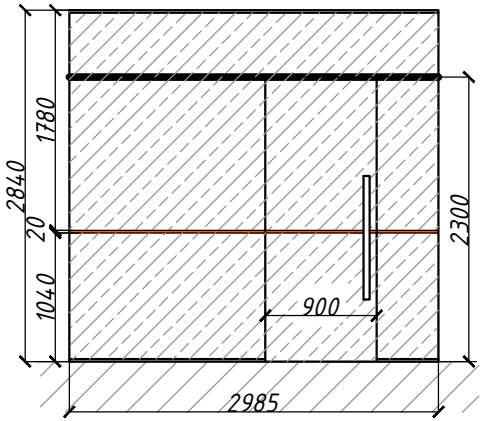


Развёртка стекла 4

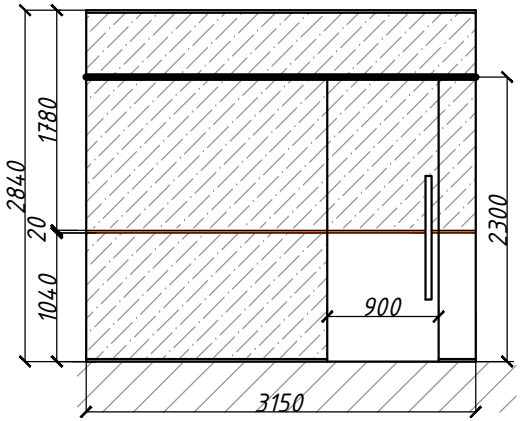


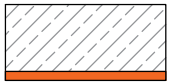

Матовая плёнка на стекло
+ гляцевая оранжевая полоса

| | | | | | | |
|---|---|---|---|---|---|---|
| Изм. | Кол.уч. | Лист | №Док. | Подпись | Дата | ДП-2019-ЦБУ-3/1.2 |
| Разраб. | | Фесько | | | 25.02 | г.Гомель, пр. Победы 12Б<br>Центр банковских услуг №9 |
| | | | | | | Развёртка стеклянных перегородок — Стадия: ДП; Лист: 20; Листов: 41 |
| | | | | | | Центр банковских услуг №9 — БЕЛАРУСКІ НАРОДНЫ БАНК / BELARUSKY NARODNY BANK |

Разрез
1-1

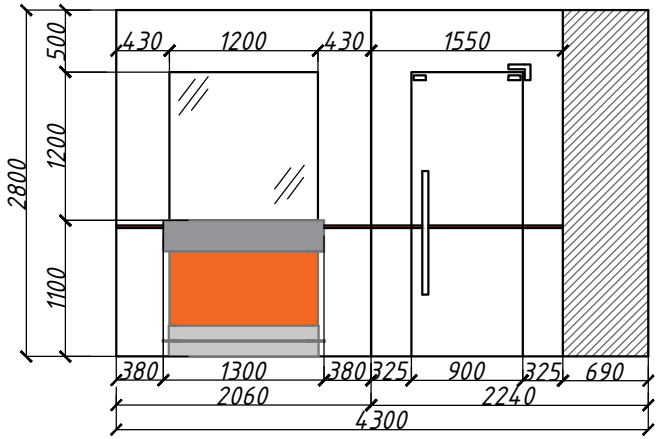


Разрез
2-2

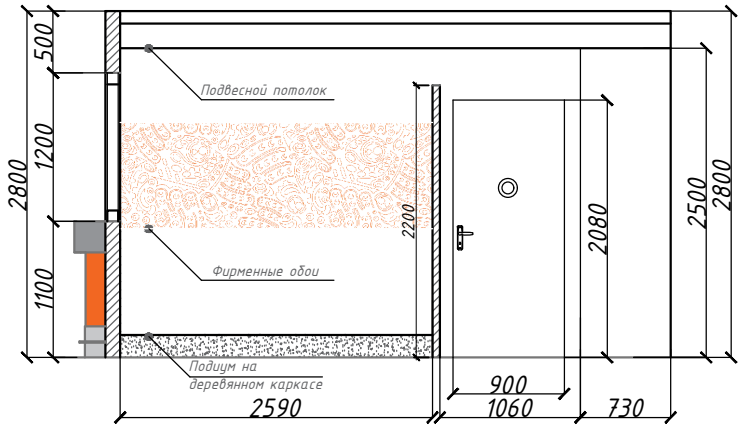


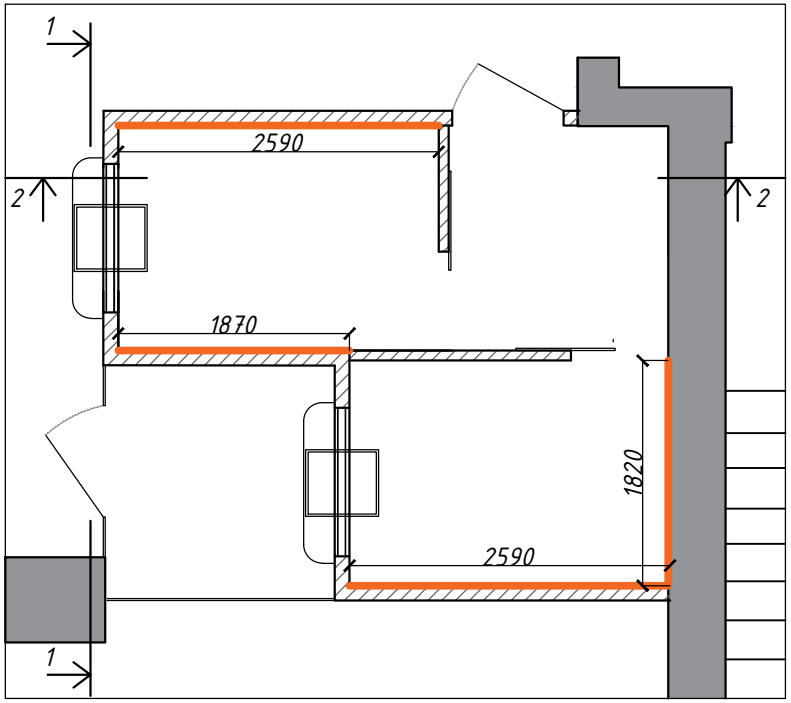


Фирменные обои в кассовый узел

* Окраска всех стен и потолков кассового узла RAL 9016

Отделочные материалы для кассового узла входят в сводную таблицу, см. лист 30

| | | | | | | | | |
|---|---|---|---|---|---|---|---|---|
| | | | | | | ДП-2019-ЦБУ-3/1.2 | | |
| | | | | | | г.Гомель, пр. Победы 12Б<br>Центр банковских услуг №9 | | |
| Изм. | Кол.уч. | Лист | №Док. | Подпись | Дата | | | |
| Разраб. | | Фесько | | | 25.02 | Кассовый узел | Стадия | Лист | Листов |
| | | | | | | | ДП | 21 | 41 |
| | | | | | | Центр банковских услуг №9 | БЕЛАРУСКІ НАРОДНЫ БАНК<br>BELARUSKY NARODNY BANK | | |

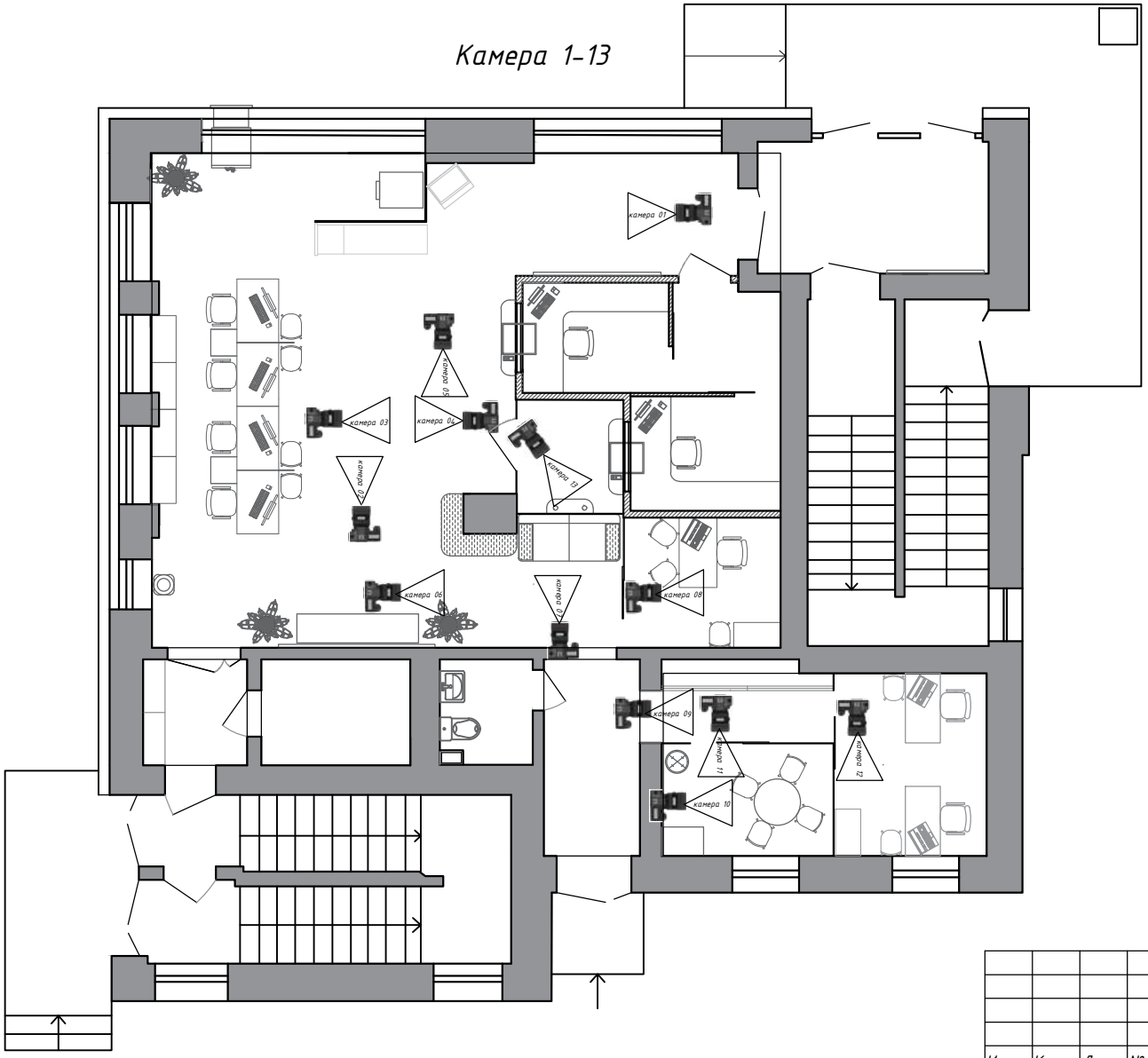


| | | | | | | |
|---|---|---|---|---|---|---|
| | | | | | | ДП-2019-ЦБУ-3/1.2 |
| | | | | | | г.Гомель, пр. Победы 12Б<br>Центр банковских услуг №9 |
| Изм. | Кол.уч. | Лист | №Док. | Подпись | Дата | |
| Разраб. | | Фесько | | | 25.02 | План маяков камер визуализации помещения |
| | | | | | | Центр банковских услуг №9 |

| Стадия | Лист | Листов |
|---|---|---|
| ДП | 22 | 41 |

БЕЛАРУСКІ НАРОДНЫ БАНК
BELARUSKY NARODNY BANK

Камера 01

Камера 02

| | | | | | | | | |
|---|---|---|---|---|---|---|---|---|
| | | | | | | ДП-2019-ЦБУ-3/1.2 | | |
| | | | | | | г.Гомель, пр. Победы 12Б<br>Центр банковских услуг №9 | | |
| Изм. | Кол.уч | Лист | №Док. | Подпись | Дата | | | |
| Разраб. | | Фесько | | | 25.02 | Визуализация<br>камера 01-02 | Стадия<br>ДП | Лист<br>23 | Листов<br>41 |
| | | | | | | Центр банковских услуг №9 | БЕЛАРУСКІ НАРОДНЫ БАНК<br>BELARUSKY NARODNY BANK | |

Камера 03

Камера 04

Камера 13

| | | | | | | |
|---|---|---|---|---|---|---|
| | | | | | | ДП-2019-ЦБУ-3/1.2 |
| | | | | | | г.Гомель, пр. Победы 12Б<br>Центр банковских услуг №9 |
| Изм. | Кол.уч | Лист | №Док. | Подпись | Дата | |
| Разраб. | | Фесько | | | 25.02 | Визуализация<br>камера 03-04,13 |
| | | | | | | Стадия: ДП · Лист: 24 · Листов: 41 |
| | | | | | | Центр банковских услуг №9 |
| | | | | | | БЕЛАРУСКІ НАРОДНЫ БАНК<br>BELARUSKY NARODNY BANK |

Камера 05

Камера 06

| | | | | | | | | |
|---|---|---|---|---|---|---|---|---|
| | | | | | | ДП-2019-ЦБУ-3/1.2 | | |
| | | | | | | г.Гомель, пр. Победы 12Б<br>Центр банковских услуг №9 | | |
| Изм. | Кол.уч | Лист | №Док. | Подпись | Дата | | | |
| Разраб. | | Фесько | | | 25.02 | Визуализация<br>камера 05-06 | Стадия | Лист | Листов |
| | | | | | | | ДП | 25 | 41 |
| | | | | | | Центр банковских услуг №9 | БЕЛАРУСКІ НАРОДНЫ БАНК<br>BELARUSKY NARODNY BANK | | |

Камера 07

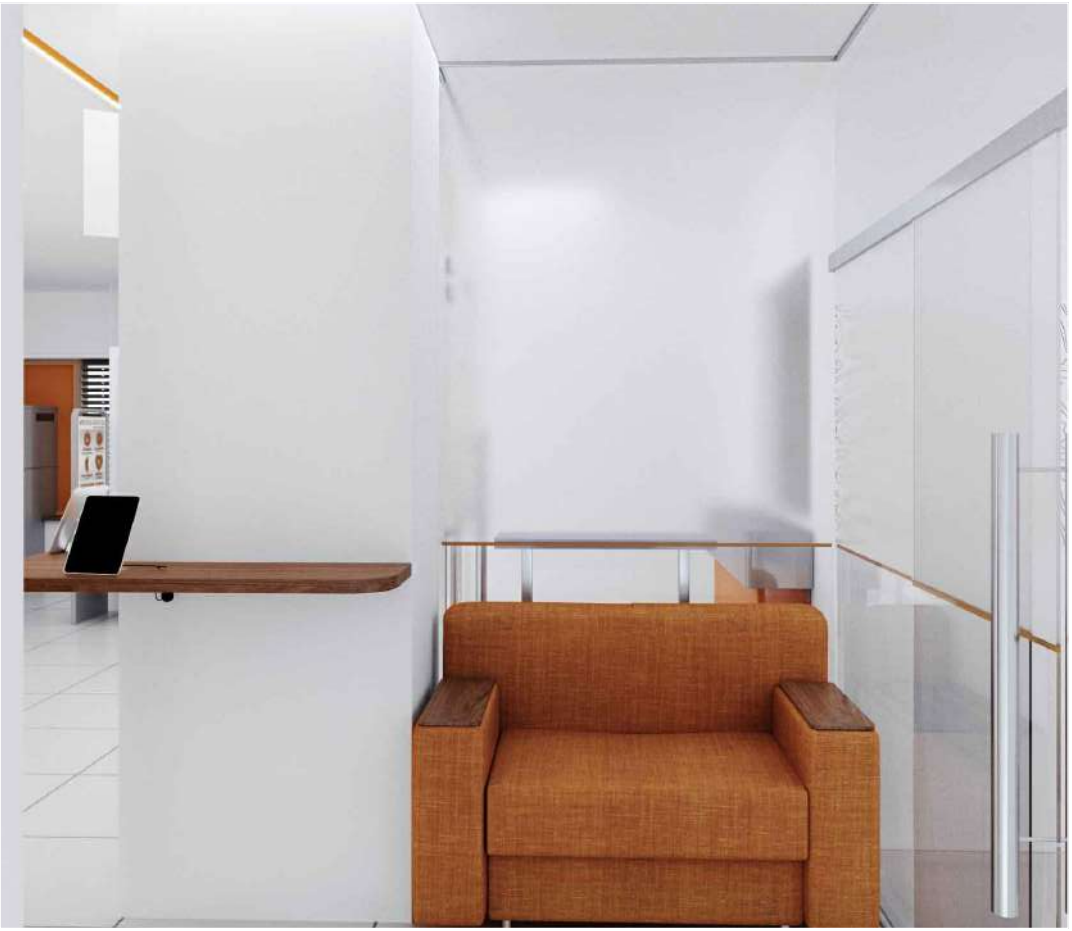

Камера 08

| | | | | | | | | |
|---|---|---|---|---|---|---|---|---|
| | | | | | | ДП-2019-ЦБУ-3/1.2 | | |
| | | | | | | г.Гомель, пр. Победы 12Б<br>Центр банковских услуг №9 | | |
| Изм. | Кол.уч | Лист | №Док. | Подпись | Дата | | | |
| Разраб. | | Фесько | | | 25.02 | Визуализация<br>камера 07-08 | Стадия | Лист | Листов |
| | | | | | | | ДП | 26 | 41 |
| | | | | | | Центр банковских услуг №9 | БЕЛАРУСКІ НАРОДНЫ БАНК<br>BELARUSKY NARODNY BANK | | |

Камера 09

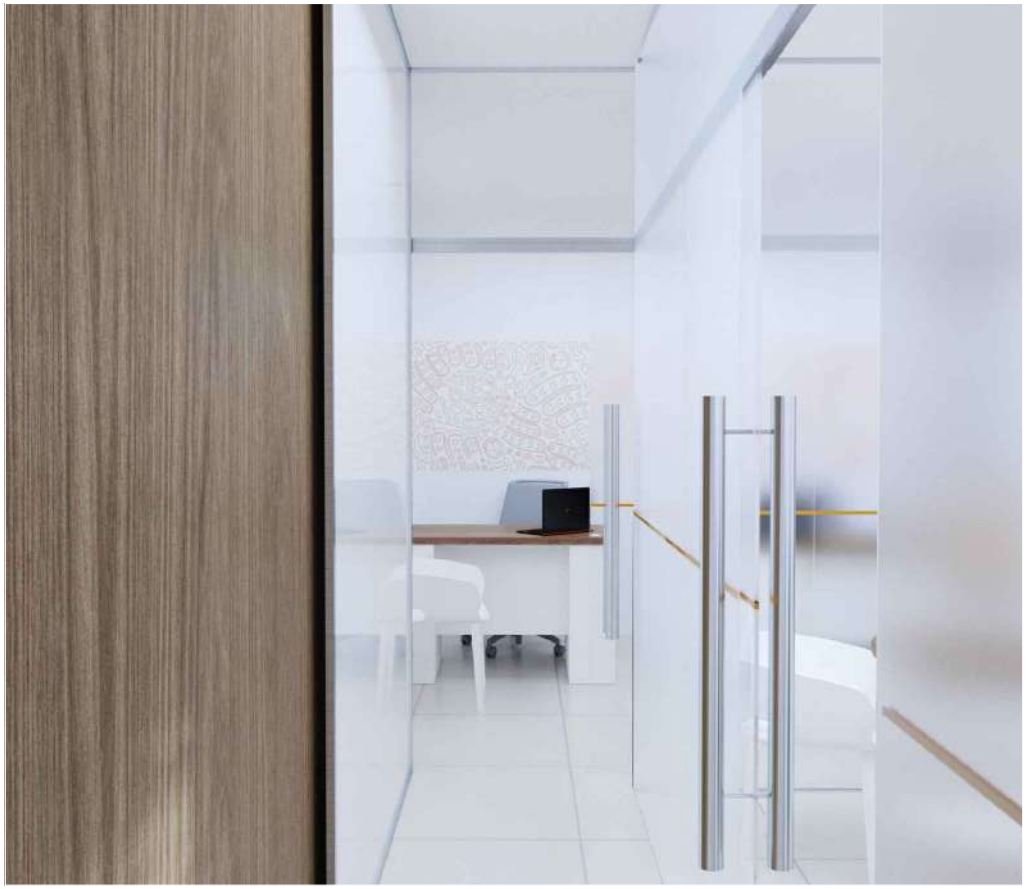

Камера 10

| | | | | | | | | |
|---|---|---|---|---|---|---|---|---|
| | | | | | | ДП-2019-ЦБУ-3/1.2 | | |
| | | | | | | г.Гомель, пр. Победы 12Б<br>Центр банковских услуг №9 | | |
| Изм. | Кол.уч | Лист | №Док. | Подпись | Дата | | | |
| Разраб. | | Фесько | | | 25.02 | Визуализация<br>камера 09-10 | Стадия | Лист | Листов |
| | | | | | | | ДП | 27 | 41 |
| | | | | | | Центр банковских услуг №9 | БЕЛАРУСКІ НАРОДНЫ БАНК<br>BELARUSKY NARODNY BANK | | |

Камера 11

Камера 12

| | | | | | | | | |
|---|---|---|---|---|---|---|---|---|
| | | | | | | ДП-2019-ЦБУ-3/1.2 | | |
| | | | | | | г.Гомель, пр. Победы 12Б<br>Центр банковских услуг №9 | | |
| Изм. | Кол.уч. | Лист | №Док. | Подпись | Дата | | | |
| Разраб. | | Фесько | | | 25.02 | Визуализация<br>камера 11-12 | Стадия<br>ДП | Лист<br>28 | Листов<br>41 |
| | | | | | | Центр банковских услуг №9 | БЕЛАРУСКІ НАРОДНЫ БАНК<br>BELARUSKY NARODNY BANK | |

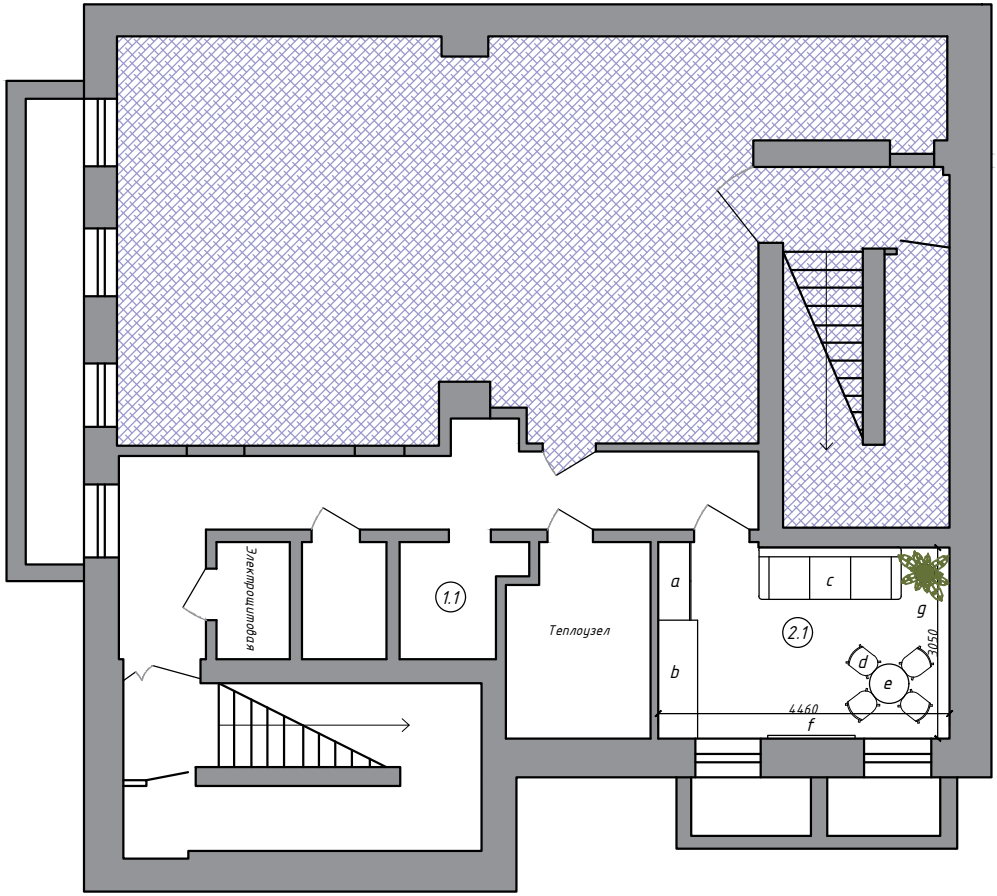


1.1 Санузел для персонала

- Замена светильника

См. спецификацию

Позиция №39

Всего: 2шт

- Замена двухклавишного выключателя

См. спецификацию

Позиция №35

Всего: 1шт

- Установка розетки 220V для сушилки

См. спецификацию

Позиция №29

- Заделка отверстий в плитке
- Замена светильника

См. спецификацию

Позиция №39

Всего: 4шт

- Замена электрических розеток

См. спецификацию

Позиция №29

Всего: 8шт

- Замена двухклавишного выключателя

См. спецификацию

Позиция №35

Всего: 1шт

- Установка решётки вентиляции

Всего: 1шт

2.1 Служебное помещение

- Покраска стен краской RAL 9016
- Замена потолка армстронг

Позиция №116

| Обозн. | №п/п | Наименование | Колл-во |
|---|---|---|---|
| a | 133 | Платяной шкаф | 1 |
| | 65 | с зеркалом на внутренней стороне двери | |
| b | 136 | Столешница + ящики для хранения | 1 |
| c | 135 | Диван трёхместный | 1 |
| d,e | 134 | Комплект обеденной мебели | 1 |
| f | 60 | Доска магнитно-маркерная | 1 |

Неэксплуатируемая площадь

| Изм. | Кол.уч. | Лист | №Док. | Подпись | Дата |
|---|---|---|---|---|---|
| Разраб. | | Фесько | | | 25.02 |

ДП-2019-ЦБУ-3/1.2

г.Гомель, пр. Победы 12Б
Центр банковских услуг №9

Цокольный этаж
План работ

| Стадия | Лист | Листов |
|---|---|---|
| ДП | 29 | 41 |

Центр банковских услуг №9

БЕЛАРУСКІ НАРОДНЫ БАНК
BELARUSKY NARODNY BANK

| Наименование помещения | Виды отделки элементов помещения | | | | | | | | | | |
|---|---|---|---|---|---|---|---|---|---|---|---|
| | Пол | S,м2 | Стены | S,м2 | Потолки | S,м2 | Стеклянные перегородки | S,м2 | Двери | шт | S,м2 Помещения |
| Зона обслуживания физических и юридических лиц | | | Окраска Caparol Samtex 7 | 184 | Подшивной потолок из Г/К Окраска Caparol Samtex 7 | 65,4 | - Стекло закаленное 10мм прозрачное ( на зажимном профиле 15х20мм) - Дверные ручки на стеклянных дверях - цилиндр (нержавеющая сталь h= 1000мм) | | Двустворчатая алюминиевая глухая противодымная дверь 1260х2050мм | 1 | 65,4 |
| | | | Фирменные обои | 3,9 | | | Стеклянные перегородки h=1900мм | 5,6 | | | |
| | | | | | | | Стеклянные перегородки h=2800мм | 11,6 | | | |
| | | | | | | | Плёнка матовая | 6,0 | | | |
| | | | | | | | Полоса оранжевая | 3,6м | | | |
| Касса №1 | Подиум на деревянном каркасе с дальнейшим покрытием ковролином | 4,9 | Окраска Caparol Samtex 7 | 11,3 | Подшивной потолок из Г/К Окраска Caparol Samtex 7 | 4,7 | На алюминиевом профиле | 1,1 | Стеклянная откатная дверь 800х2080мм | 1 | 4,7 |
| | | | Фирменные обои | 4,5 | | | | | | | |
| Касса №2 | Подиум на деревянном каркасе с дальнейшим покрытием ковролином | 4,9 | Окраска Caparol Samtex 7 | 11,3 | Подшивной потолок из Г/К Окраска Caparol Samtex 7 | 4,7 | На алюминиевом профиле | 1,8 | Стеклянная откатная дверь 800х2080мм | 1 | 4,7 |
| | | | Фирменные обои | 4,5 | | | | | | | |

Примечание:

- Дверные ручки на двустворчатой алюминиевой двери - прямая( нержавеющая сталь), согласовать с заказчиком перед закупкой

| Изм. | Кол.уч. | Лист | №Док. | Подпись | Дата |
|---|---|---|---|---|---|
| Разраб. | | Фесько | | | 25.02 |

ДП-2019-ЦБУ-3/1.2

г.Гомель, пр. Победы 12Б
Центр банковских услуг №9

Сводная таблица по отделке помещений

| Стадия | Лист | Листов |
|---|---|---|
| ДП | 30 | 41 |

Центр банковских услуг №9

БЕЛАРУСКІ НАРОДНЫ БАНК
BELARUSKY NARODNY BANK

| Наименование помещения | Виды отделки элементов помещения | | | | | | | | | | |
|---|---|---|---|---|---|---|---|---|---|---|---|
| | Пол | S,м2 | Стены | S,м2 | Потолки | S,м2 | Стеклянные перегородки | S,м2 | Двери | шт | S,м2 Помещения |
| Тамбур №1 | | | Окраска Caparol Samtex 7 | 8,0 | **Подшивной потолок** из Г/К Окраска Caparol Samtex 7 | 3,2 | | | Распашная металлическая дверь 900х2080мм | 1 | 3,2 |
| Тамбур №2 | | | Окраска Caparol Samtex 7 | 9,8 | Подшивной потолок из Г/К Окраска Caparol Samtex 7 | 3,5 | | | Распашная стеклянная дверь 900х2300мм | 1 | 3,5 |
| Тамбур №3 | | | Окраска Caparol Samtex 7 | 9,3 | Подшивной потолок из Г/К Окраска Caparol Samtex 7 | 3,3 | | | Алюминиевая глухая противодымная дверь 900х2020мм + выход на цоколь | 2 | 3,3 |
| Серверная | | | Окраска Caparol Samtex 7 | 13,2 | | | | | Дверь межкомнатная из МДФ 800х2020мм | 1 | 4,7 |
| Санузел для клиентов | | | | | Подшивной потолок из Г/К Окраска Caparol Samtex 7 | 2,9 | | | Дверь межкомнатная из МДФ "невидимка" 700х2020мм | 1 | 2,9 |

Примечание:

- Дверные ручки на межкомнатных дверях из МДФ - прямые ( нержавеющая сталь), согласовать с заказчиком перед закупкой

| Изм. | Кол.уч. | Лист | №Док. | Подпись | Дата |
|---|---|---|---|---|---|
| Разраб. | | Фесько | | | 25.02 |

ДП-2019-ЦБУ-3/1.2

г.Гомель, пр. Победы 12Б
Центр банковских услуг №9

Сводная таблица по отделке помещений

| Стадия | Лист | Листов |
|---|---|---|
| ДП | 31 | 41 |

Центр банковских услуг №9

БЕЛАРУСКІ НАРОДНЫ БАНК
BELARUSKY NARODNY BANK

| Наименование помещения | Виды отделки элементов помещения | | | | | | | | | | |
|---|---|---|---|---|---|---|---|---|---|---|---|
| | Пол | S,м2 | Стены | S,м2 | Потолки | S,м2 | Стеклянные перегородки | S,м2 | Двери | шт | S,м2 Помещения |
| Руководитель ЦБУ | | | Окраска Caparol Samtex 7 | 17,5 | **Подшивной потолок** из Г/К Окраска Caparol Samtex 7 | 6,2 | - Стекло закаленное 10мм прозрачное ( на зажимном профиле 15х20мм) - Дверные ручки на стеклянных дверях - цилиндр (нержавеющая сталь h= 1000мм) | | Стеклянная откатная дверь 900х2300мм | 1 | 6,2 |
| | | | Фирменные обои | 6,6 | | | Стеклянные перегородки h=2800мм | 4,4 | | | |
| | | | | | | | Плёнка матовая | 4,1 | | | |
| | | | | | | | Полоса оранжевая | 2,3м | | | |
| Зона переговоров | Укладка плитки из керамогранита | 5,7 | Окраска Caparol Samtex 7 | 16,2 | Подшивной потолок из Г/К Окраска Caparol Samtex 7 | 5,7 | - Стекло закаленное 10мм прозрачное ( на зажимном профиле 15х20мм) - Дверные ручки на стеклянных дверях - цилиндр (нержавеющая сталь h= 1000мм) | | Стеклянная откатная дверь 900х2300мм | 1 | 5,7 |
| | | | | | | | Стеклянные перегородки h=2800мм | 6,7 | | | |
| | | | | | | | Плёнка матовая | 8,6 | | | |
| | | | | | | | Полоса оранжевая | 3,0м | | | |

| | | | | | | | | | |
|---|---|---|---|---|---|---|---|---|---|
| | | | | | | ДП-2019-ЦБУ-3/1.2 | | | |
| | | | | | | г.Гомель, пр. Победы 12Б Центр банковских услуг №9 | | | |
| Изм. | Кол.уч. | Лист | №Док. | Подпись | Дата | | | | |
| Разраб. | | Фесько | | | 25.02 | Сводная таблица по отделке помещений | Стадия | Лист | Листов |
| | | | | | | | ДП | 32 | 41 |
| | | | | | | Центр банковских услуг №9 | БЕЛАРУСКІ НАРОДНЫ БАНК BELARUSKY NARODNY BANK | | |

| Наименование помещения | Виды отделки элементов помещения | | | | | | | | | | |
|---|---|---|---|---|---|---|---|---|---|---|---|
| | Пол | S,м2 | Стены | S,м2 | Потолки | S,м2 | Стеклянные перегородки | S,м2 | Двери | шт | S,м2 Помещения |
| Зона обслуживания МСБ | Укладка плитки из керамогранита | 8,2 | Окраска Caparol Samtex 7 | 23,3 | **Подшивной потолок** из Г/К Окраска Caparol Samtex 7 | 8,2 | - Стекло закаленное 10мм прозрачное ( на зажимном профиле 15х20мм) - Дверные ручки на стеклянных дверях - цилиндр (нержавеющая сталь h= 1000мм) | | Стеклянная откатная дверь 900х2300мм | 1 | 8,2 |
| | | | Фирменные обои | 5,0 | | | Стеклянные перегородки h=2800мм | 7,2 | | | |
| | | | | | | | Плёнка матовая | 8,0 | | | |
| | | | | | | | Полоса оранжевая | 3,2м | | | |
| Коридор | Укладка плитки из керамогранита | 11,0 | Окраска Caparol Samtex 7 | 31,5 | Подшивной потолок из Г/К Окраска Caparol Samtex 7 | 11,0 | | | | | 11,0 |
| | | | Фирменные обои | 6,4 | | | | | | | |
| Служебное помещение | | | Окраска Caparol Samtex 7 | 40,0 | Подвесной потолок армстронг плита потолочная Planet 13мм 595х595мм | 14,0 | | | | | 14,0 |

| Изм. | Кол.уч. | Лист | №Док. | Подпись | Дата |
|---|---|---|---|---|---|
| Разраб. | | Фесько | | | 25.02 |

ДП-2019-ЦБУ-3/1.2

г.Гомель, пр. Победы 12Б
Центр банковских услуг №9

Сводная таблица по отделке помещений

| Стадия | Лист | Листов |
|---|---|---|
| ДП | 33 | 41 |

Центр банковских услуг №9

БЕЛАРУСКІ НАРОДНЫ БАНК
BELARUSKY NARODNY BANK

№п/п105

## Банкета зоны ожидания с буклетницей

Материал для изготовления банкетки:

Сиденье – ткань (выбрать совместно с заказчиком)
Основа – ЛДСП серый пепел
Буклетница – металлический профиль
Клик – рамка формата А2
Акриловые карманы для флаеров

Всего: 1шт

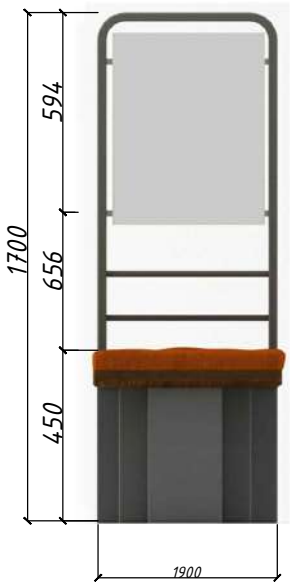

№п/п106

## Банкета зоны ожидания

Материал для изготовления банкетки:

Сиденье – ткань (выбрать совместно с заказчиком)
Основа – ЛДСП серый пепел

Всего: 1шт

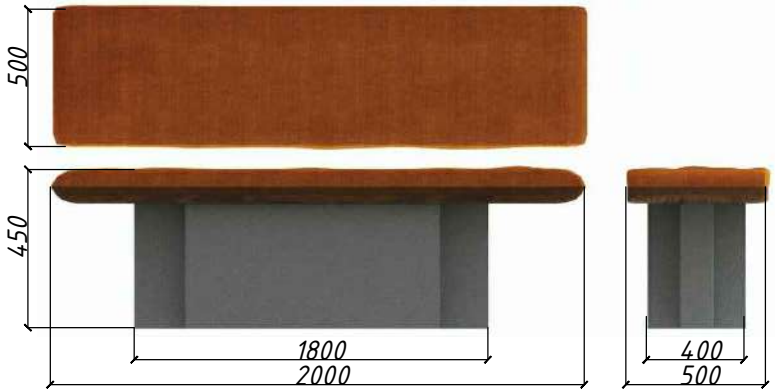


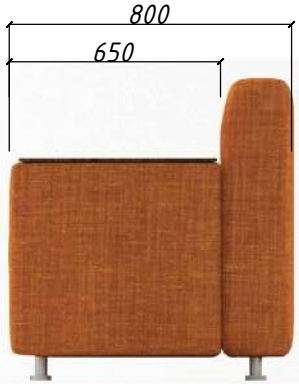


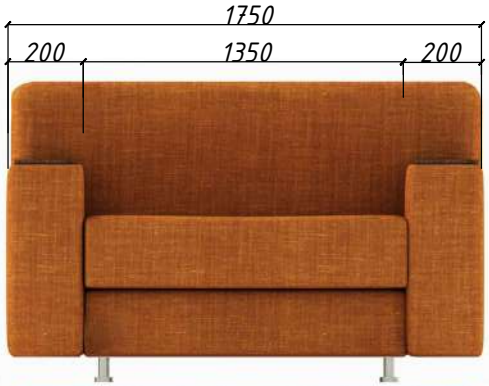


№п/п107

## Диван двухместный

Материал для изготовления банкетки:

Сиденье – ткань (выбрать совместно с заказчиком)
Подлокотники – ЛДСП под дерево , цвет выбрать совместно с заказчиком
Ножки – полированная нержавеющая сталь

Всего: 1шт

| | | | | | | | | |
|---|---|---|---|---|---|---|---|---|
| | | | | | | ДП-2019-ЦБУ-3/1.2 | | |
| | | | | | | г.Гомель, пр. Победы 12Б<br>Центр банковских услуг №9 | | |
| Изм. | Кол.уч. | Лист | №Док. | Подпись | Дата | | | |
| Разраб. | | Фесько | | | 25.02 | Спецификация мебели | Стадия | Лист | Листов |
| | | | | | | | ДП | 34 | 41 |
| | | | | | | Центр банковских услуг №9 | БЕЛАРУСКІ НАРОДНЫ БАНК<br>BELARUSKY NARODNY BANK | | |

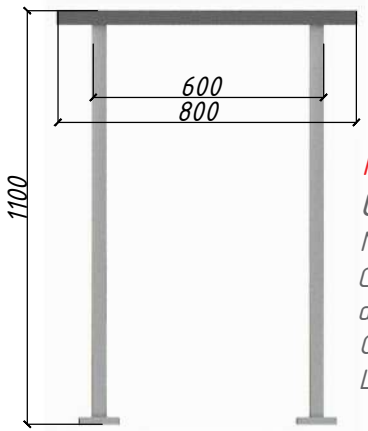


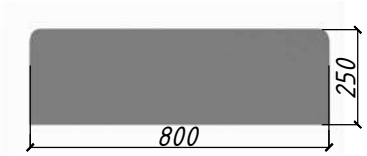


№п/п108

## Стойка для сумок

Материал для изготовления:
Столешница - искусственный камень
аналогичен со столешницей кассового прилавка
Основа - металлический профиль
Цвет - полированная нержавеющая сталь
Всего: 1шт
*Предусмотреть жесткое крепление конструкции

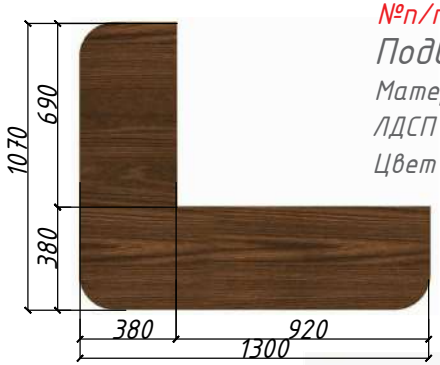


№п/п109

## Подвесная столешница

Материал для изготовления:
ЛДСП под дерево
Цвет - выбрать совместно с заказчиком
Всего: 1шт

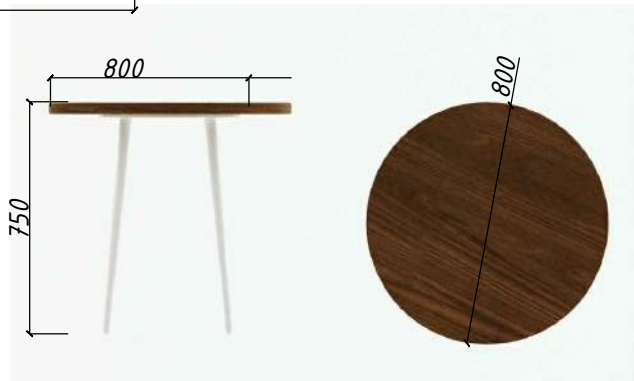


№п/п111

## Стол в переговорную

Материал для изготовления:
Основа - металлическая труба
Цвет - белый глянец
Столешница - ЛДСП под дерево
Цвет - выбрать совместно с заказчиком
Всего: 1шт

№п/п110

## Шкаф - купе

Материал для изготовления:
Основа - металлический профиль
Цвет - полированная нержавеющая сталь
Дверь 1 - МДФ белый глянец
Дверь 2 - ЛДСП под дерево
Цвет - выбрать совместно с заказчиком
Всего: 1шт

## Полки подвесные из МДФ в шкаф

2985x230мм
Всего : 3шт

| | | | | | | | | |
|---|---|---|---|---|---|---|---|---|
| | | | | | | ДП-2019-ЦБУ-3/1.2 | | |
| | | | | | | г.Гомель, пр. Победы 12Б<br>Центр банковских услуг №9 | | |
| Изм. | Кол.уч. | Лист | №Док. | Подпись | Дата | | | |
| Разраб. | | Фесько | | | 25.02 | Спецификация мебели | Стадия | Лист | Листов |
| | | | | | | | ДП | 35 | 41 |
| | | | | | | Центр банковских услуг №9 | БЕЛАРУСКІ НАРОДНЫ БАНК<br>BELARUSKY NARODNY BANK | | |

Каркас стеллажа

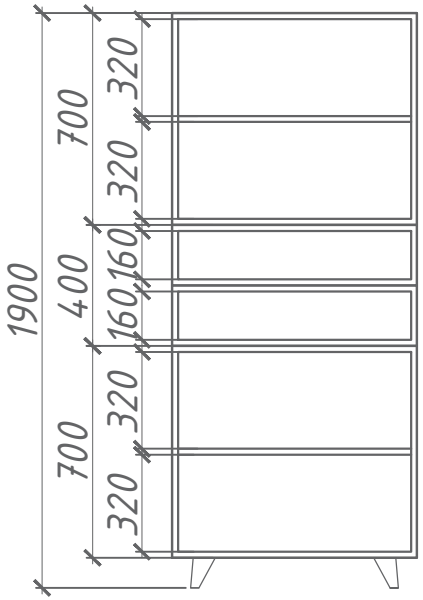


№п/п112

Тумба для кофе -машины

Материал для изготовления:
Каркас - МДФ белый глянец RAL 9016
Выдвигающаяся полка - МДФ RAL 2003 глянец
Откидная полка - ЛДСП под дерево
Цвет - выбрать совместно с заказчиком
Ручки - металл, цвет - чёрный матовый
Ножки - цвет белый глянец

Всего: 1шт

№п/п113

Стеллаж для документов

Материал для изготовления:
Каркас - МДФ белый глянец RAL 9016
Глухая часть - ЛДСП белый матовый
Выдвигающаяся полка - МДФ RAL 2003 глянец
Откидная полка - ЛДСП под дерево
Цвет - выбрать совместно с заказчиком
Распашная дверь - ЛДСП серый пепел
Ручки - металл, цвет - чёрный матовый
Ножки - цвет серый пепел

Всего: 2шт

| | | | | | | | | |
|---|---|---|---|---|---|---|---|---|
| | | | | | | ДП-2019-ЦБУ-3/1.2 | | |
| | | | | | | г.Гомель, пр. Победы 12Б<br>Центр банковских услуг №9 | | |
| Изм. | Кол.уч. | Лист | №Док. | Подпись | Дата | | | |
| Разраб. | | Фесько | | | 25.02 | Спецификация мебели | Стадия | Лист | Листов |
| | | | | | | | ДП | 36 | 41 |
| | | | | | | Центр банковских услуг №9 | БЕЛАРУСКІ НАРОДНЫ БАНК<br>BELARUSKY NARODNY BANK | | |

## №п/п114

### Комод для документов №1

Материал для изготовления:

Каркас - МДФ белый глянец RAL 9016

Раздвижные двери - МДФ белый глянец

Ножки - нержавеющая сталь

Ручки - нержавеющая сталь

Всего: 2шт

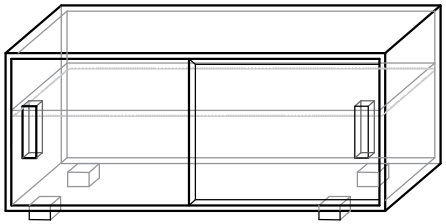

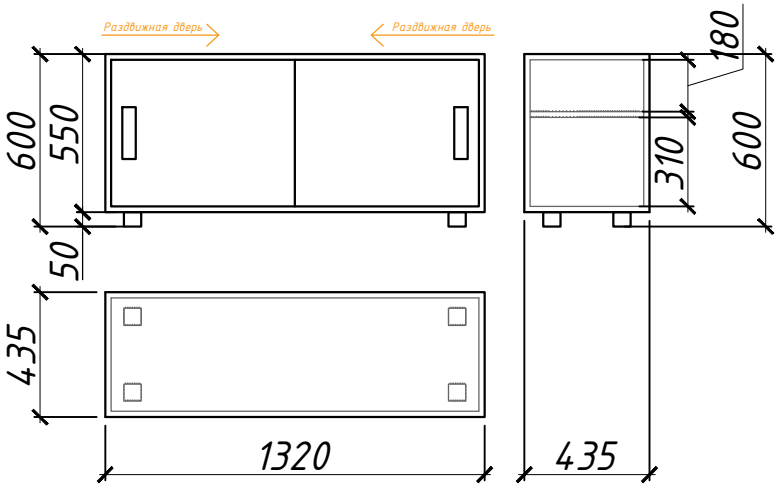


## №п/п115

### Комод для документов №2

Материал для изготовления:

Каркас - МДФ белый глянец RAL 9016

Раздвижные двери - МДФ белый глянец

Ножки - нержавеющая сталь

Ручки - нержавеющая сталь

Всего: 1шт

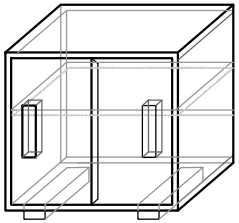

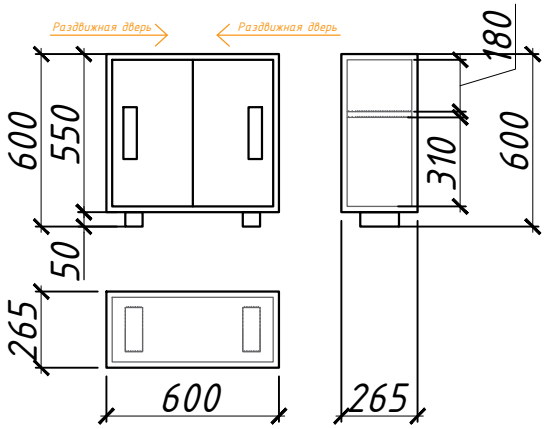


| | | | | | | | | |
|---|---|---|---|---|---|---|---|---|
| | | | | | | ДП-2019-ЦБУ-3/1.2 | | |
| | | | | | | г.Гомель, пр. Победы 12Б<br>Центр банковских услуг №9 | | |
| Изм. | Кол.уч | Лист | №Док. | Подпись | Дата | | | |
| Разраб. | | Фесько | | | 25.02 | Спецификация мебели | Стадия | Лист | Листов |
| | | | | | | | ДП | 37 | 41 |
| | | | | | | Центр банковских услуг №9 | БЕЛАРУСКІ НАРОДНЫ БАНК<br>BELARUSKY NARODNY BANK | | |

№п/п117

## Стол "двойка" для обслуживания физических и юридических лиц с приставной тумбой

Материал для изготовления:

Каркас, тумба - МДФ белый глянец

Столешница - ЛДСП под дерево

Цвет - выбрать совместно с заказчиком

Ручки - металл

Цвет - полированная нержавеющая сталь

Всего: 2шт

Каркас стола

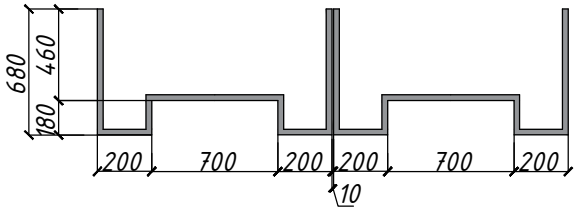


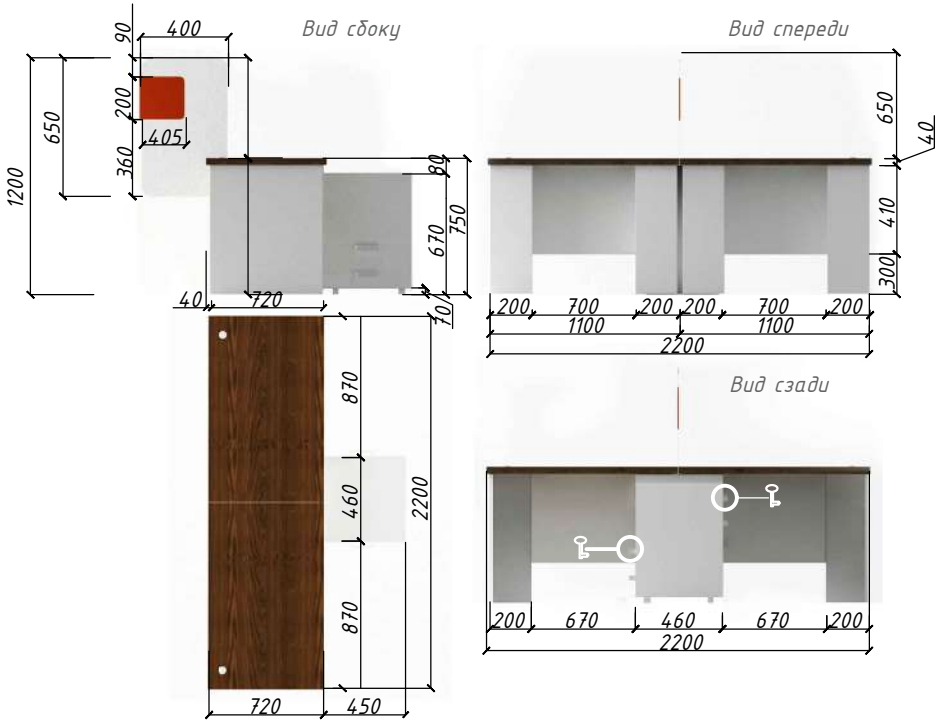


Предусмотреть закрывание на ключ верхних полок по обеим сторонам

№п/п118

## Стеклянная ограждающая вставка:

Стекло - прозрачное

Накладка- металл с полимерным покрытием

Цвет - RAL 2003 глянец

Всего: 3шт

№п/п127

## Элементы из МДФ

RAL 2003 глянец

5030x160мм - 1шт

7770x160мм - 1шт

4320x160мм - 1шт

4200x160мм - 1шт

№п/п128

## Панель из МДФ

RAL 2003 глянец

2240x2800мм - 1шт

| | | | | | | |
|---|---|---|---|---|---|---|
| Изм. | Кол.уч. | Лист | №Док. | Подпись | Дата | ДП-2019-ЦБУ-3/1.2 |
| Разраб. | | Фесько | | | 25.02 | г.Гомель, пр. Победы 12Б Центр банковских услуг №9 |
| | | | | | | Спецификация мебели — Стадия: ДП; Лист: 38; Листов: 41 |
| | | | | | | Центр банковских услуг №9 — БЕЛАРУСКІ НАРОДНЫ БАНК BELARUSKY NARODNY BANK |

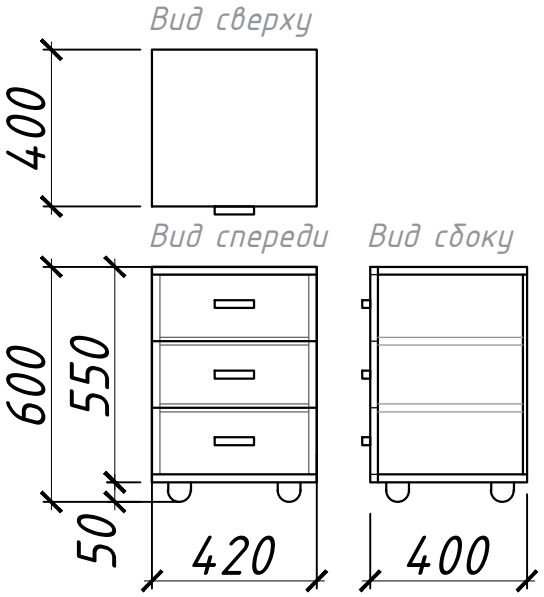


**№п/п120**

## Тумба подкатная

Предусмотреть закрывание на ключ верхней выдвижной полки

Материал для изготовления:
Каркас – МДФ белый глянец

Ручки – металл
Цвет – полированная нержавеющая сталь

Всего: 3шт

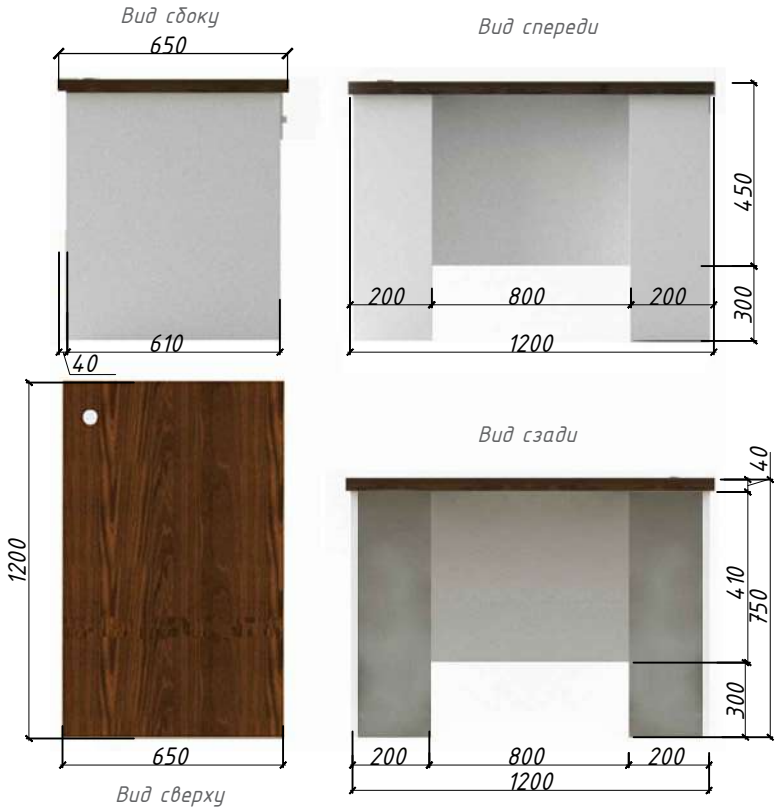


**№п/п119**

## Стол рабочий

Материал для изготовления:
Каркас, тумба – МДФ белый глянец
Столешница – ЛДСП под дерево
Цвет – выбрать совместно с заказчиком
Ручки – металл
Цвет – полированная нержавеющая сталь

Всего: 3шт

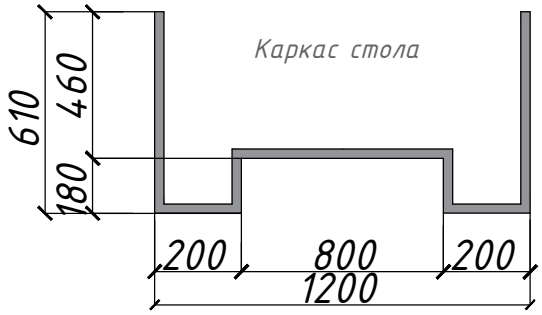


| | | | | | | | | |
|---|---|---|---|---|---|---|---|---|
| | | | | | | ДП-2019-ЦБУ-3/1.2 | | |
| | | | | | | г.Гомель, пр. Победы 12Б<br>Центр банковских услуг №9 | | |
| Изм. | Кол.уч. | Лист | №Док. | Подпись | Дата | | | |
| Разраб. | | Фесько | | | 25.02 | Спецификация мебели | Стадия | Лист | Листов |
| | | | | | | | ДП | 39 | 41 |
| | | | | | | Центр банковских услуг №9 | БЕЛАРУСКІ НАРОДНЫ БАНК<br>BELARUSKY NARODNY BANK | | |

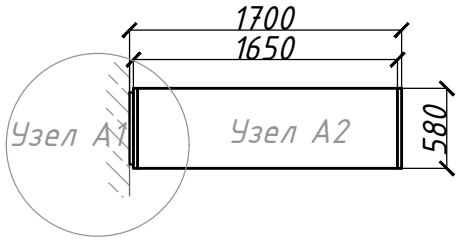


№п/п121

Типовая панель

Материал для изготовления:
МДФ, белый глянец

Всего: 3шт

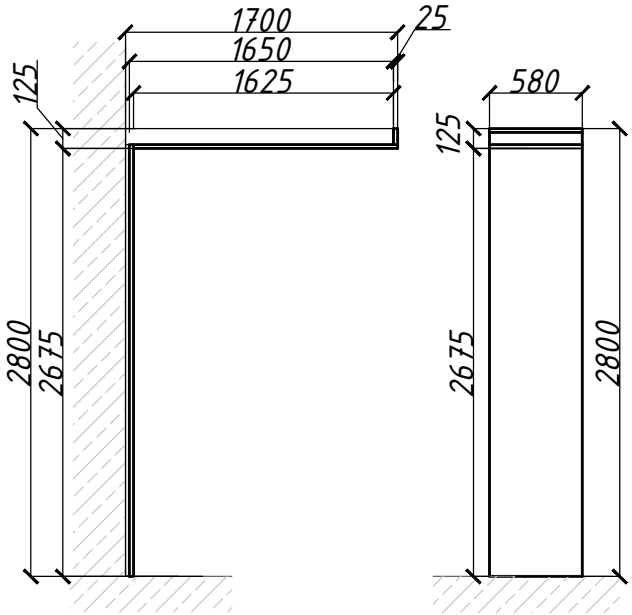


## Узел А1

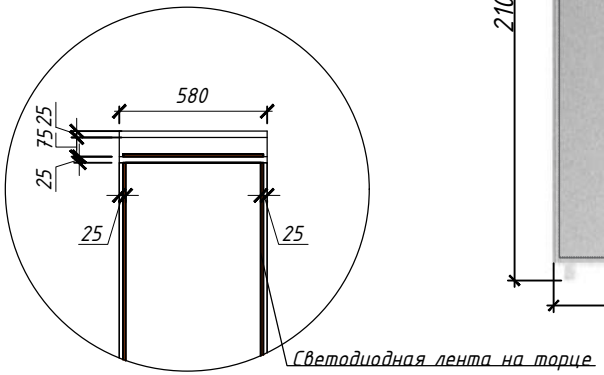


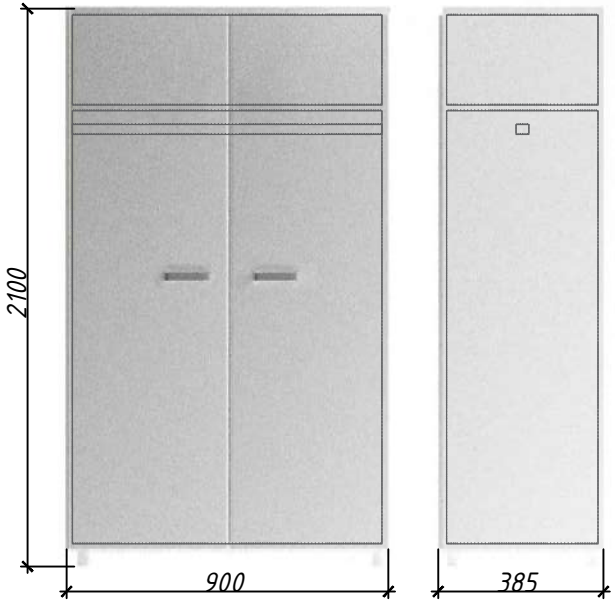


№п/п133

Платяной шкаф

Материал для изготовления:
Каркас - ЛДСП белый матовый
Распашные двери - ЛДСП белый матовый
Ножки -металл
Цвет - полированная нержавеющая сталь
Ручки -металл
Цвет - полированная нержавеющая сталь

Всего: 1шт

## Узел А2

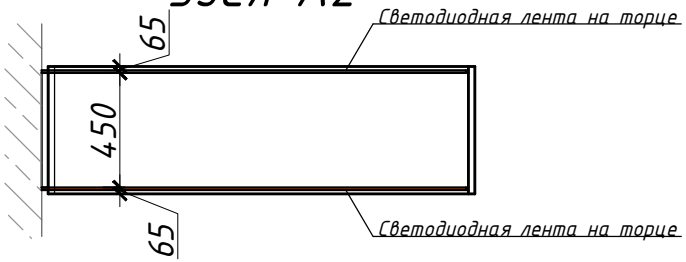


| | | | | | | | | |
|---|---|---|---|---|---|---|---|---|
| | | | | | | ДП-2019-ЦБУ-3/1.2 | | |
| | | | | | | г.Гомель, пр. Победы 12Б<br>Центр банковских услуг №9 | | |
| Изм. | Кол.уч. | Лист | №Док. | Подпись | Дата | | | |
| Разраб. | | Фесько | | | 25.02 | Спецификация мебели | Стадия | Лист | Листов |
| | | | | | | | ДП | 40 | 41 |
| | | | | | | Центр банковских услуг №9 | БЕЛАРУСКІ НАРОДНЫ БАНК BELARUSKY NARODNY BANK | | |

№п/п122

Стеллаж для хранения бытовых принадлежностей

Материал для изготовления:
Каркас – МДФ белый глянец RAL 9016

Всего: 1шт

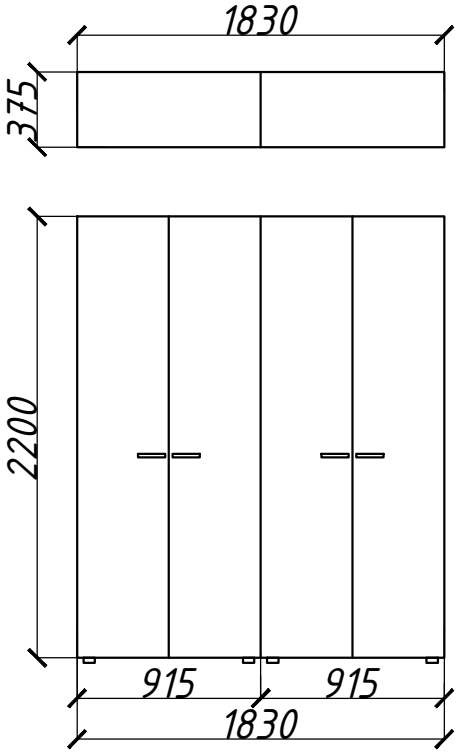


Полки в стеллаже

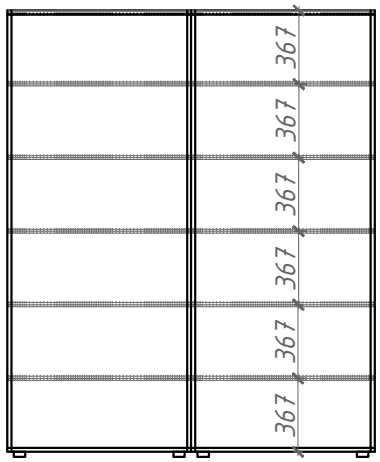


№п/п136

Столешница+ящики для хранения

Материал для изготовления:
Каркас – ЛДСП серый пепел
Столешница – МДФ под дерево

Всего: 1шт

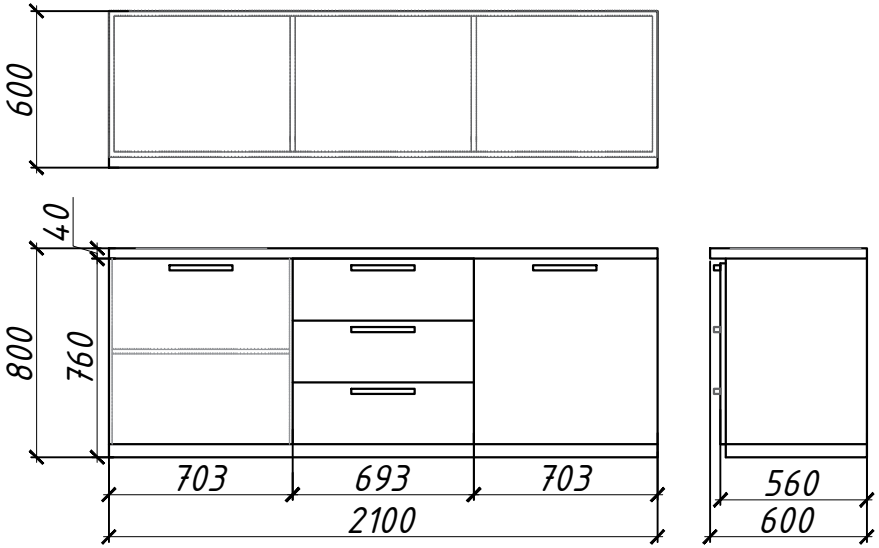


| | | | | | | | | |
|---|---|---|---|---|---|---|---|---|
| | | | | | | ДП-2019-ЦБУ-3/1.2 | | |
| | | | | | | г.Гомель, пр. Победы 12Б<br>Центр банковских услуг №9 | | |
| Изм. | Кол.уч. | Лист | №Док. | Подпись | Дата | | | |
| Разраб. | | Фесько | | | 25.02 | Спецификация мебели | Стадия | Лист | Листов |
| | | | | | | | ДП | 41 | 41 |
| | | | | | | Центр банковских услуг №9 | БЕЛАРУСКІ НАРОДНЫ БАНК<br>BELARUSKY NARODNY BANK | | |